超高压仪表阀和泵

产品简介

博尔洛克

Berslok

High Pressure Valve 高压阀

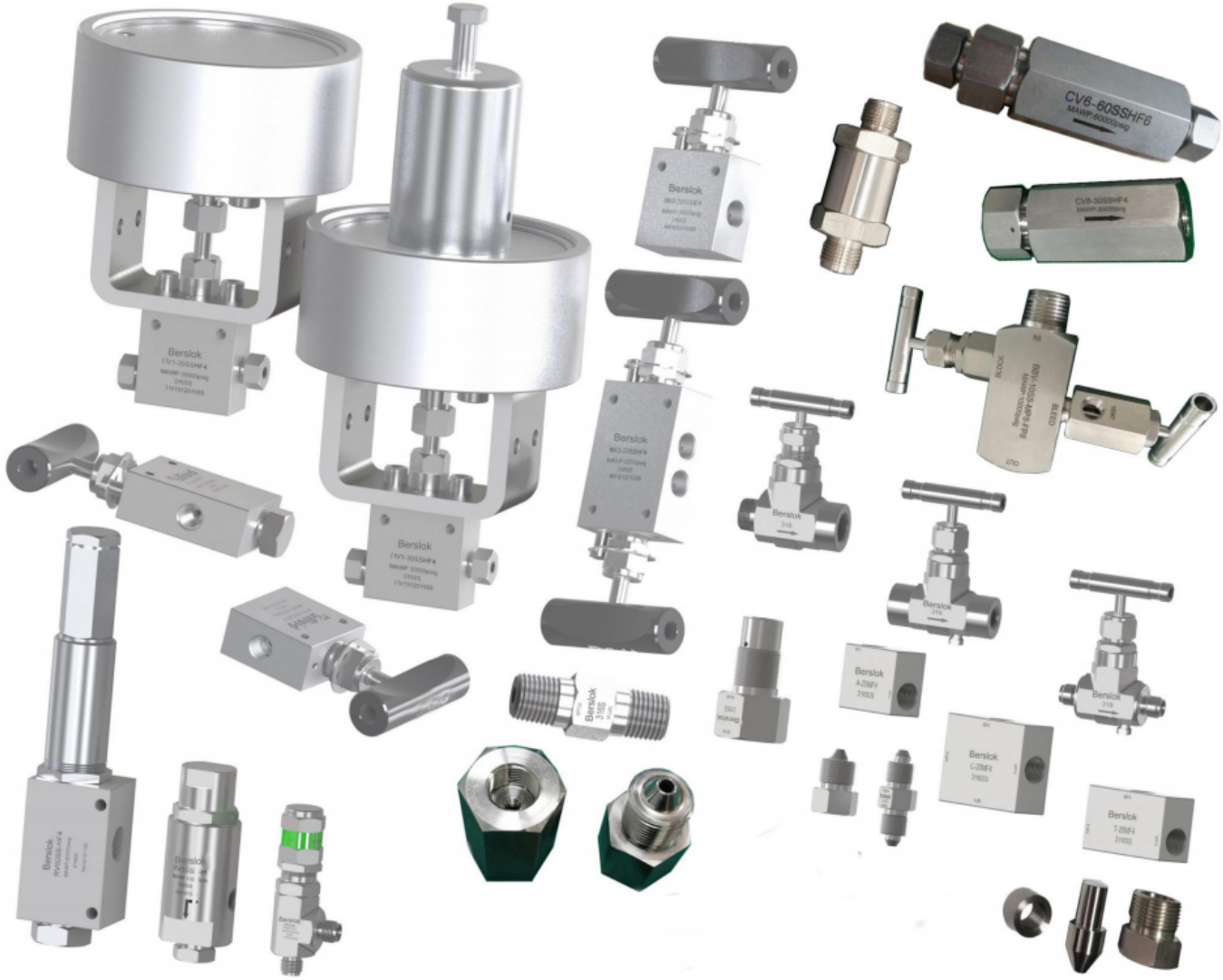

Control Valves 控制阀

Pump 泵

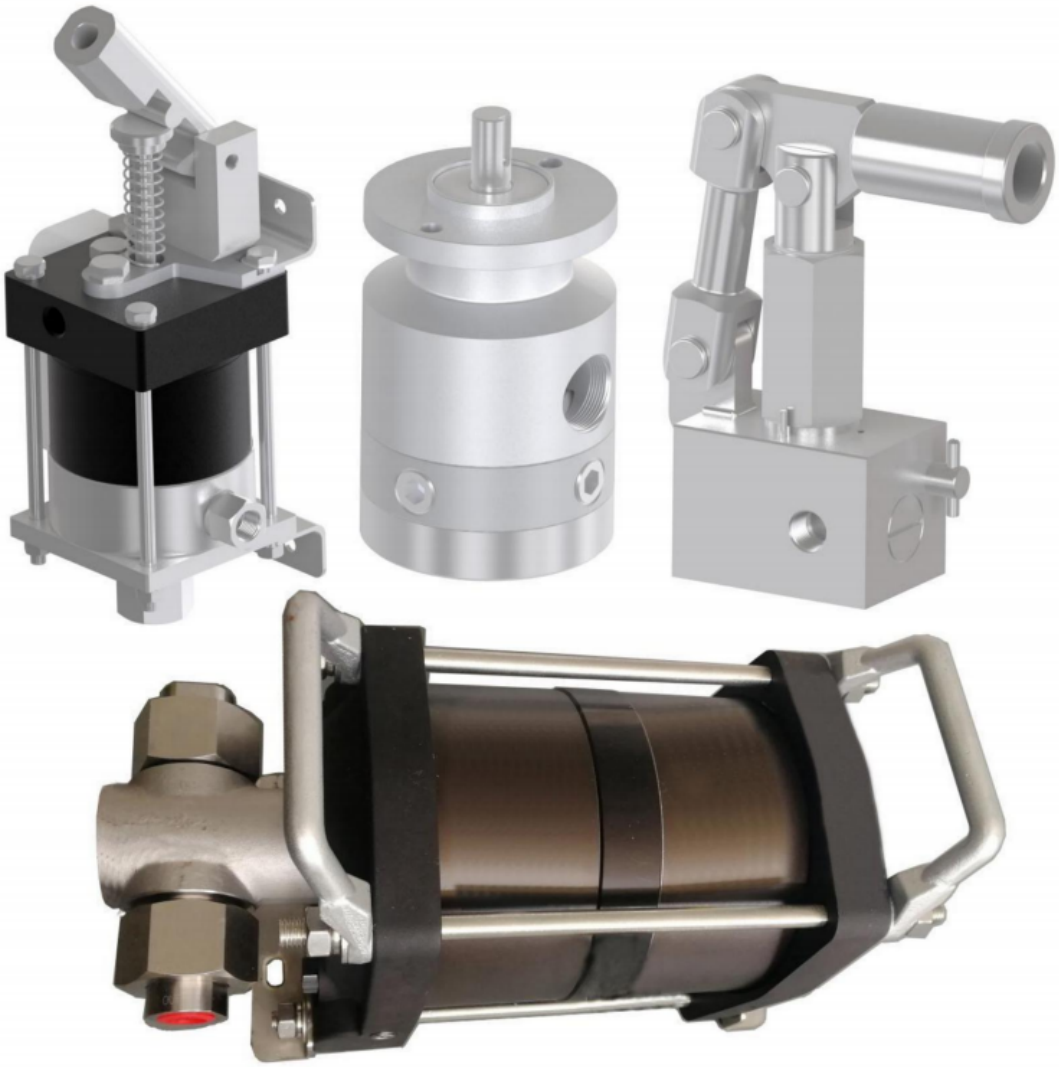

Manual Hydraulic Pumps

手动泵

产品特点

- 单活塞液压泵
- 316 不锈钢材料组件
- 手动泵配 27 英寸标准操作手把
- 耐用的 Buna-N 密封
- 带有泄压阀的手动泵可选

技术参数

- 最大压力：20000psig（138Mpa）
- 适用温度：-20° F 至 250° F (-29℃至 121℃）
- 端口：NPT3/8 阴螺纹

手动泵为手动增加液压系统中的压力提供了一种低成本高效的装置。 紧急情况为压力机，阀门，安全锁和其他设备提供了可靠、便捷的液压动力。

尺寸

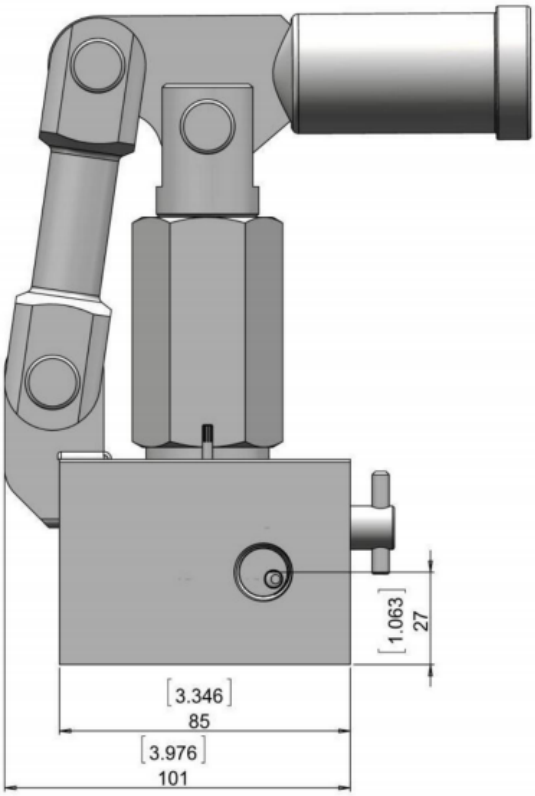

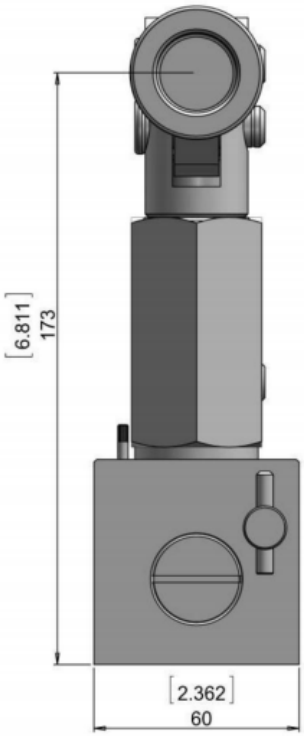

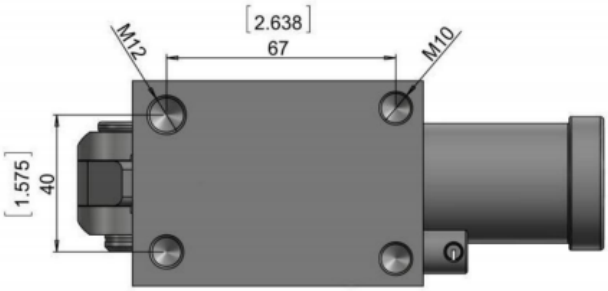

手动泵					
型号	最大压力 Psig	单冲程容量	出口每增加 100psi 需要的重量	入口	出口
MP-03SSFP6(-V)	2500	17.7ml	2.05Kg	NPT3/8	NPT3/8
MP-05SSFP6(-V)	5000	9.2ml	1.02Kg	NPT3/8	NPT3/8
MP-10SSFP6(-V)	10000	4.1ml	0.45Kg	NPT3/8	NPT3/8
MP-20SSFP6(-V)	20000	2.6ml	0.28Kg	NPT3/8	3/8"Tube

出口压力与手柄施力对照表										
出口压力/Psi	**250**	**500**	**750**	**1000**	**1250**	**1500**	**1750**	**2000**	**2250**	**2500**
手柄施力/kg	5.06	10.11	15.17	20.23	25.29	30.34	35.40	40.46	45.51	50.57

出口压力/Psi	**500**	**1000**	**1500**	**2000**	**2500**	**3000**	**3500**	**4000**	**4500**	**5000**
手柄施力/kg	5.08	10.16	15.24	20.32	25.40	30.47	35.55	40.63	45.71	50.79

出口压力/Psi	**1000**	**2000**	**3000**	**4000**	**5000**	**6000**	**7000**	**8000**	**9000**	**10000**
手柄施力/kg	4.52	9.03	13.55	18.06	22.58	27.09	31.61	36.12	40.64	45.15

出口压力/Psi	**2000**	**4000**	**6000**	**8000**	**10000**	**12000**	**14000**	**16000**	**18000**	**20000**
手柄施力/kg	5.66	11.32	16.98	22.64	28.30	33.95	39.61	45.27	50.93	56.59

订货信息

MP10SSFP6-V				
MP	**10**	**SS**	**FP4**	**V**
手动泵	03-2500psig	SS-316	FP6-NPT3/8	V-带泄放
	05-5000psig	S4-304	FP8-NPT1/2	不带泄放不填写
	10-10000psig		HF6-3/8"高压阴螺纹	
	20-20000psig		HF9-9/16"高压阴螺纹	

*非标准产品请联系我们。

Air Drive Liquid Pumps

气驱液泵

产品特点

- 5 种型号可选，9 种增压比，27 种可能的组合
- 流量达 8.3 L / min
- 手动泵随附 25 英寸手把
- 单气动头
- 适用于液压油，水（普通或去离子水），溶剂，弱化学药品，液化气

技术参数

- 最大压力：25000psig（172Mpa）
- 适用温度 ：-20° F 至 250° F (-29° C 至 121° C)
- 端口：NPT3/8 阴螺纹

气驱液动泵的设计，可有效地将压缩空气转化为液压动力，从而满足设备或系统的增压，将其保持在设定压力下，并持续任意时间的应用需求。

尺寸

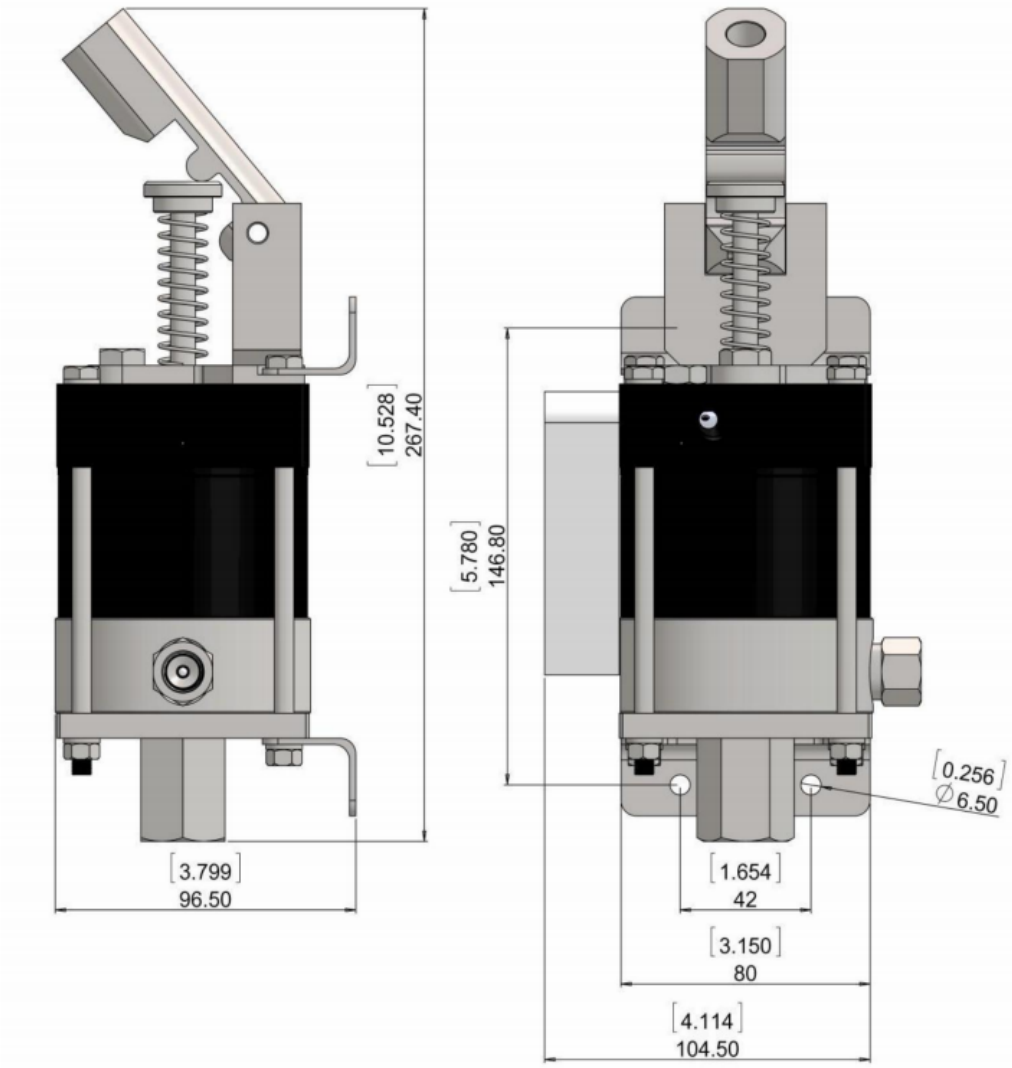

订货信息

型号	名义比例	最大压力 Psig	单冲程容量	最大流量	入口	出口
ADHP3-1S-5	5:1	625	13.6ml	8.3l/min	NPT1	NPT1/2
ADHP3-1S-7	7:1	900	9.8.2ml	6l/min	NPT3/4	NPT1/2
ADHP3-1S-12	12:1	1500	5.9.1ml	3.83/min	NPT3/4	NPT1/2
ADHP3-1S-21	21:1	2600	3.3ml	2.12l/min	NPT3/8	NPT1/4
ADHP3-1S-36	36:1	4500	2ml	1.28l/min	NPT3/8	NPT1/4
ADHP3-1S-72	71:1	8800	1ml	0.64l/min	NPT3/8	NPT1/4
ADHP3-1S-110	110:1	13500	0.6ml	0.42l/min	NPT3/8	NPT1/4
ADHP3-1S-188	188:1	15000	0.4ml	0.29l/min	NPT3/8	HF4
ADHP3-1S-220	220:1	25000	0.34ml	0.22l/min	NPT3/8	HF4

*上述型号为不带手柄装置的产品，带手柄装置的请在型号后面加字母“H”；
*非标准产品请联系我们。

Electrical Pumps 电动泵

产品特点

- 流量达 2.1 L/ min
- 电动泵具有四个或更多活塞杆作用
- 使用寿命长，流量大且精准

技术参数

- 最大承受压力：6000psig（42Mpa）、15000psig（103Mpa）
- 适用温度 ：-20° F 至 250° F (-29° C 至 121° C)

电动泵工作期间，将打开每个活塞中的单向阀，将介质从泵的入口侧压入到泵的出口端。固定角斜盘随驱动轴一起旋转，倾斜的斜面使活塞杆在固定的孔座做往复运动，在吸入冲程中，每个活塞杆都通过泵入口单向阀吸入，在压缩冲程中入口单向阀关闭，并且泵腔压力持续上升直到超过负载压力，然后将出口单向阀打开，介质通过单向阀输出泵腔室， 每个活塞的输出在泵体中汇合并从泵出口排出。

尺寸

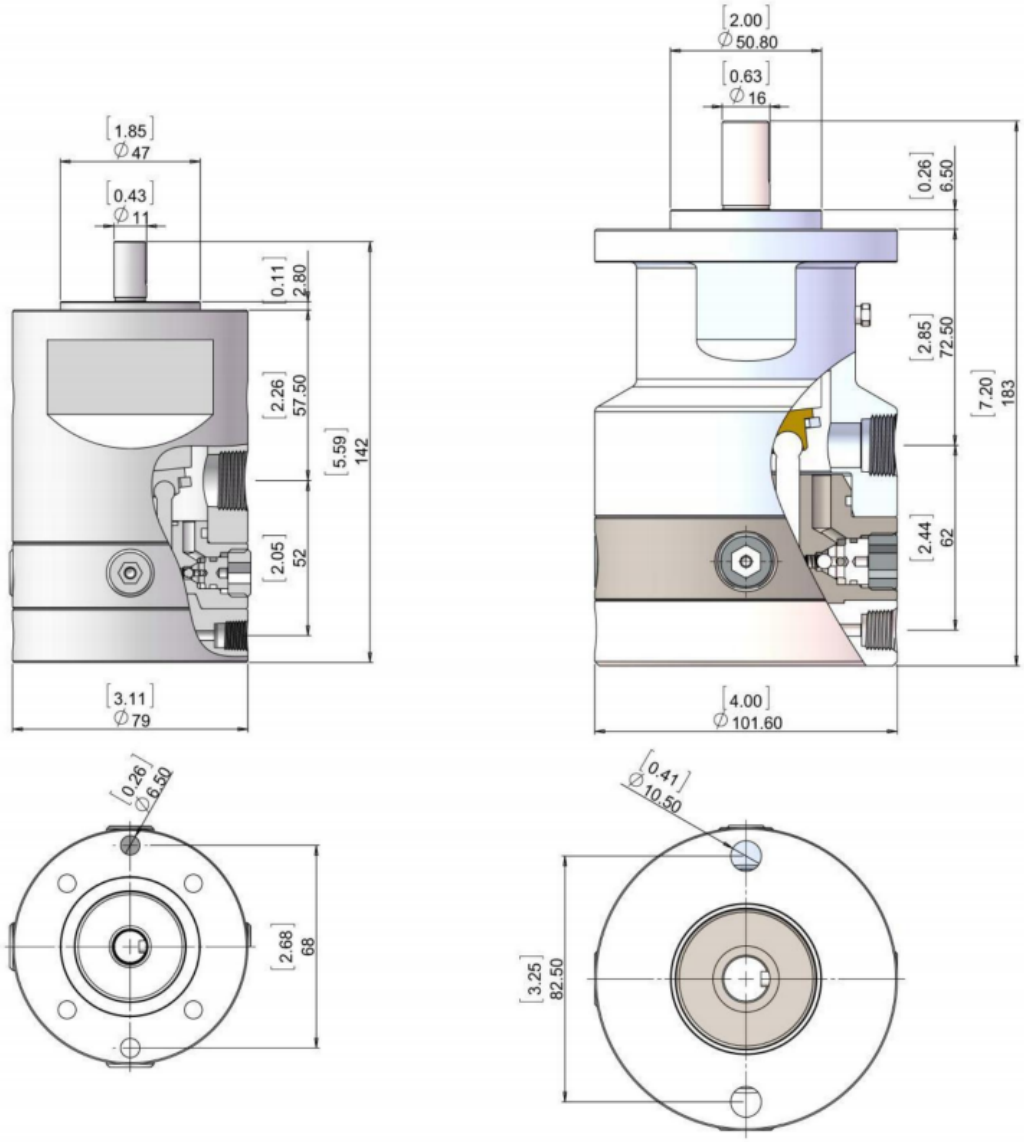

泵型号	1500 转/分钟时出口流量 L/min	1800 转/分钟时出口流量 L/min	额定压力 psi（MPa）	间歇性最大压力 psi（MPa）	入口	出口
EP10501	0.66	0.79	10000（69）	15000（103）	NPT 1/2	NPT 1/4
EP10504	1.02	1.22	10000（69）	15000（103）		
EP10507	1.4	1.68	10000（69）	15000（103）		
EP10510	2.1	2.52	10000（69）	15000（103）		
EP06001	0.24	0.28	6000（42）	6000（42）	NPT 1/2	NPT 1/8
EP06002	0.45	0.54	6000（42）	6000（42）		
EP06003	0.64	0.77	6000（42）	6000（42）		

订货信息

EP10501				
EP15501	**10**	**501**	入口 **Port**	出口 **Port**
电动泵	10-10000psig	流量代码	空-NPT1/2 阴螺纹	FP2-NPT1/8 阴螺纹
	06-6000psig		G8-G1/2“阴螺纹	FP4-NPT1/4 阴螺纹
				G2-G1/8 阴螺纹
				G4-G1/4 阴螺纹

*上述产品型号不含电动执行机构。
*非标准产品请联系我们。

High Pressure Valve 高压阀

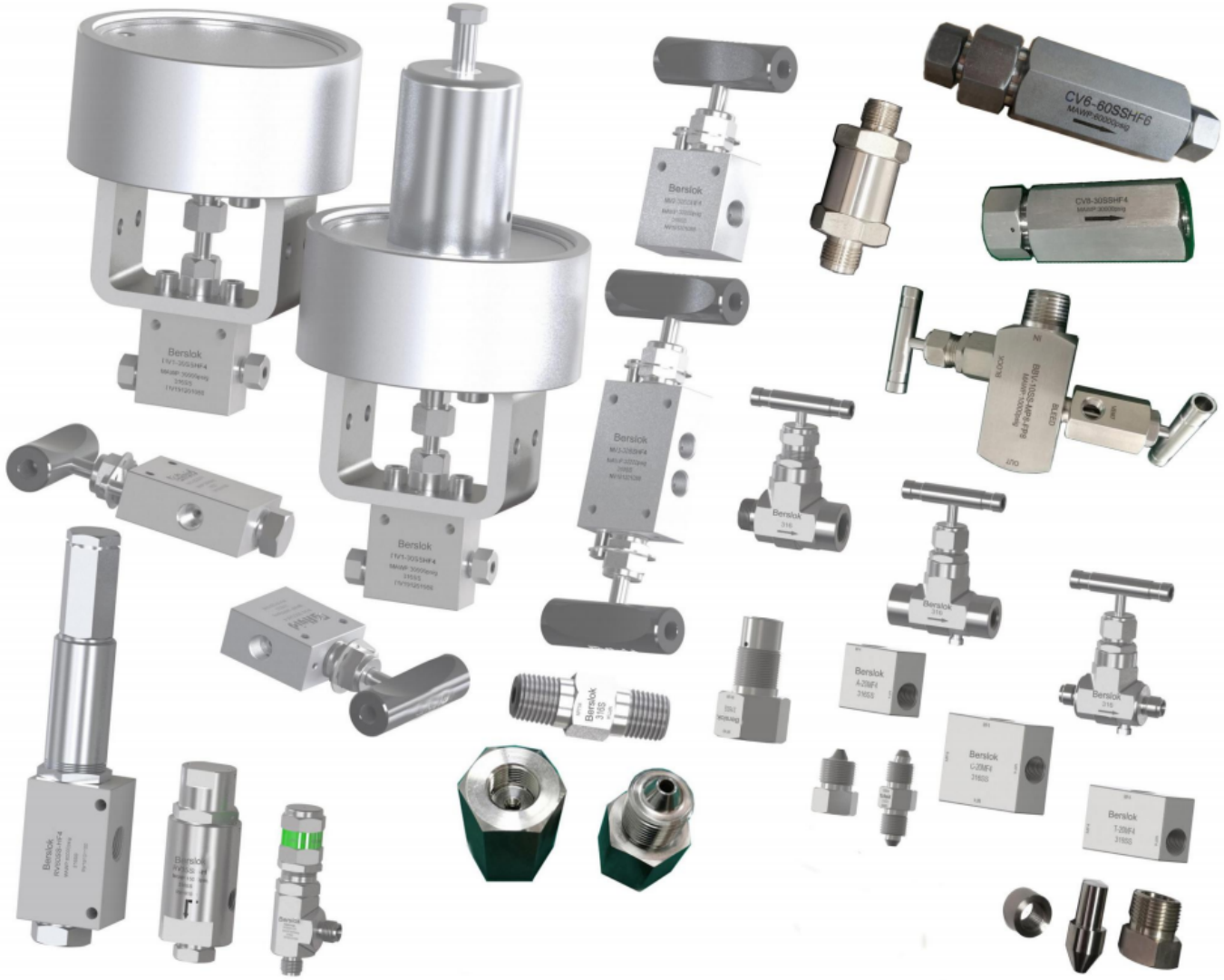

10000psi 针阀系列

产品特点

- 10000Psi(69MPa)
- 最大承受压力:
  不锈钢:10000 psig (42MPa)
- 适用温度:
  PTFE：-65° F 至 450° F（-54° C 至 232° C）
  石墨：-65° F 至 1200° F（-54° C 至 649° C）
- 一体式锻造阀体
- 直通和角式可选
- 上阀杆和下阀杆分体设计，阀杆螺纹位于填料上方，防止系统介质进入

尺寸

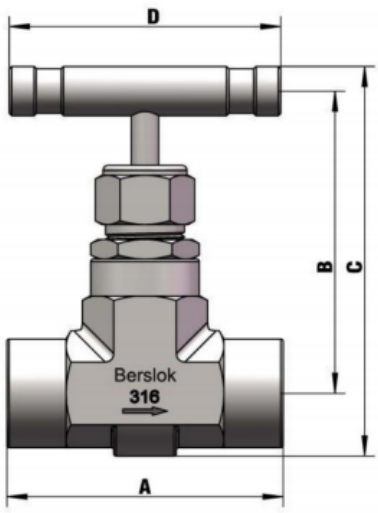

型号	型号	最高压力 PSI	连接尺寸	喉口 MM(IN.)	尺寸 MM(IN.) A	B	C	D
	NV1-10SSFP4	10000	NPT1/4 阴螺纹	4 (0.16)	56 (2.2)	66 (2.6)	83.5 (3.29)	55 (2.17)
	NV1-10SSMP4	10000	NPT1/4 阳螺纹	4 (0.16)	56 (2.2)	66 (2.6)	83.5 (3.29)	55 (2.17)
	NV1-10SSLR4	10000	4mm LR-Fluid	4 (0.16)	68 (2.68)	66 (2.6)	83.5 (3.29)	55 (2.17)
	NV1-10SSFP6	10000	NPT3/8 阴螺纹	4 (0.16)	56 (2.2)	69 (2.72)	89 (3.5)	55 (2.17)
	NV1-10SSMP6	10000	NPT3/8 阳螺纹	5.6 (0.22)	56 (2.2)	69 (2.72)	89 (3.5)	55 (2.17)
	NV1-10SSLR6	10000	6mm LR-Fluid	5.6 (0.22)	68 (2.68)	69 (2.72)	89 (3.5)	55 (2.17)
	NV1-10SSFP8	10000	NPT1/2 阴螺纹	6.4 (0.25)	67 (2.64)	85 (3.35)	102 (4.02)	63.5 (2.5)
	NV1-10SSMP8	10000	NPT1/2 阳螺纹	6.4 (0.25)	67 (2.64)	85 (3.35)	102 (4.02)	63.5 (2.5)
	NV1-10SSLR8	10000	8mm LR-Fluid	6.4 (0.25)	67 (2.64)	85 (3.35)	105 (4.13)	63.5 (2.5)

订货信息

NV1-10SSMP8				
NV1	10	SS	FP4	V(空)
NV1- 直通式		SS-316	LR4-4mm LR-Fluid	V-带泄放
NV2- 角式	10-10000psi		FP4-NPT1/4 阴螺纹	(空)
			FP6-NPT3/8 阴螺纹	
			FP8-NPT1/2 阴螺纹	
			MP4-NPT1/4 阳螺纹	
			MP6-NPT3/8 阳螺纹	
			MP8-NPT1/2 阳螺纹	

Needle Valves 针阀系列

NV20, NV30,NV60 系列

产品特点

- 316 冷拔高强度阀体
- 填料设计于阀杆螺纹下方，有效防止介质进入
- 填料压盖防转设计
- 接管尺寸 1/4"至 1"可选
- 6 种类型的阀类可选
- 17-4PH 高强度阀杆，使用寿命更长
- 适用压力:
  中　压: 20000 psig (138Mpa)
  高　压: 30000 psig (207Mpa)
  超高压: 60000 psig (414Mpa)
- 适用温度: -100°F 至 600°F (-73°C 至 315°C)

订货信息

NV2-20SSMF9			
NV1	20	SS	MF9
NV1-二通 直通式	15-15000Psi	SS-316	FP4-NPT1/4
NV2-二通 角式	20-20000Psi		FP6-NPT3/8
NV3-三通，两进一出	30-30000Psi		FP8-NPT1/2
NV4 三通，一进两出	60-60000Psi		MF4-1/4"中压阴螺纹
NV4-三通，一进两出			MF6-3/8"中压阴螺纹
NV5-三通，双阀杆			MF9-9/16"中压阴螺纹
NV6-可更换阀座			MF12-3/4"中压阴螺纹
NV7-常开气控针阀			MF16-1"中压阴螺纹
NV8-常闭气控针阀			HF4-1/4"高压阴螺纹
			HF6-3/8"高压阴螺纹
			HF9-9/16"高压阴螺纹

尺寸

尺寸示意图	型号	PSI	接口尺寸	喉口	详细尺寸						
					A	B	C	D	E	F	Thic.
二通 直通式	NV1-20SSMF4	20000	1/4"中压阴螺纹	3.2 (0.13)	50.8 (2)	116 (4.57)	30.2 (1.19)	50.8 (2)	41.2 (1.62)	5.6 (0.22)	19.05 (0.75)
	NV1-20SSMF6	20000	3/8"中压阴螺纹	5.6 (0.22)	50.8 (2)	116 (4.57)	30.2 (1.19)	50.8 (2)	41.2 (1.62)	5.6 (0.22)	19.05 (0.75)
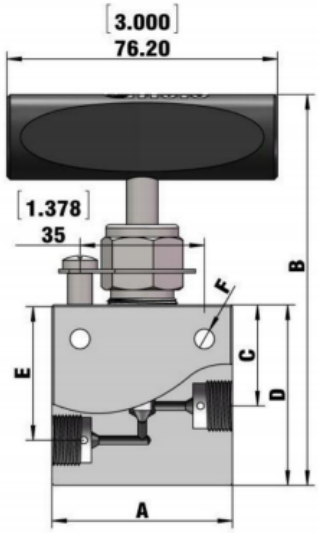	NV1-20SSMF9	20000	9/16"中压阴螺纹	8 (0.31)	63.5 (2.5)	138.3 (5.44)	44.5 (1.75)	73.2 (2.88)	60.5 (2.38)	8.6 (0.34)	25.4 (1)
	NV1-20SSMF12	20000	3/4"中压阴螺纹	11.1 (0.44)	76 (2.99)	160.4 (6.31)	57.2 (2.25)	95.2 (3.75)	76.2 (3)	11.2 (0.44)	35 (1.38)
	NV1-20SSMF16	20000	1"中压阴螺纹	14.3 (0.56)	105 (4.13)	182.8 (7.2)	71.4 (2.81)	117.6 (4.63)	95.2 (3.75)	14.2 (0.56)	44.5 (1.75)
	NV1-30SSHF4	30000	1/4"高压阴螺纹	2.4 (0.09)	50.8 (2)	116 (4.57)	28.5 (1.12)	50.8 (2)	38.1 (1.5)	5.6 (0.22)	25.4 (1)
	NV1-30SSHF6	30000	3/8"高压阴螺纹	3.2 (0.13)	50.8 (2)	116 (4.57)	28.5 (1.12)	50.8 (2)	38.1 (1.5)	5.6 (0.22)	25.4 (1)
	NV1-30SSHF9	30000	9/16"高压阴螺纹	3.2 (0.13)	66.5 (2.62)	127.1 (5)	28.5 (1.12)	62 (2.44)	39.6 (1.56)	7.1 (0.28)	38.1 (1.5)
	NV1-60SSHF4	60000	1/4"高压阴螺纹	1.6 (0.06)	50.8 (2)	119 (4.69)	33.3 (1.31)	53.8 (2.12)	43 (1.69)	5.6 (0.22)	25.4 (1)
	NV1-60SSHF6	60000	3/8"高压阴螺纹	1.6 (0.06)	50.8 (2)	122.3 (4.81)	33.3 (1.31)	57.2 (2.25)	43 (1.69)	5.6 (0.22)	25.4 (1)
	NV1-60SSHF9	60000	9/16"高压阴螺纹	2 (0.08)	66.5 (2.62)	128.7 (5.07)	33.3 (1.31)	63.5 (2.5)	45.5 (1.79)	7.1 (0.28)	38.1 (1.5)

尺寸示意图	型号	PSI	接口尺寸	喉口	详细尺寸						
					A	B	C	D	E	F	Thic.
二通 角式	NV2-20SSMF4	20000	1/4"中压阴螺纹	3.2 (0.13)	50.8 (2)	127 (5)	30.2 (1.19)	62 (2.44)		5.6 (0.22)	19.05 (0.75)
	NV2-20SSMF6	20000	3/8"中压阴螺纹	5.6 (0.22)	50.8 (2)	127 (5)	30.2 (1.19)	62 (2.44)		5.6 (0.22)	19.05 (0.75)
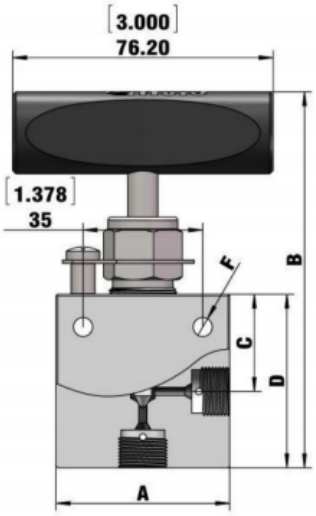	NV2-20SSMF9	20000	9/16"中压阴螺纹	8 (0.31)	63.5 (2.5)	151 (5.94)	44.5 (1.75)	85.8 (3.38)		8.6 (0.34)	25.4 (1)
	NV2-20SSMF12	20000	3/4"中压阴螺纹	11.1 (0.44)	76 (2.99)	173 (6.81)	57.2 (2.25)	108 (4.25)		11.2 (0.44)	35 (1.38)
	NV2-20SSMF16	20000	1"中压阴螺纹	14.3 (0.56)	105 (4.13)	195 (7.68)	71.4 (2.81)	130 (5.12)		14.2 (0.56)	44.5 (1.75)
	NV2-30SSHF4	30000	1/4"高压阴螺纹	2.4 (0.09)	50.8 (2)	116 (4.57)	28.5 (1.12)	50.8 (2)		5.6 (0.22)	25.4 (1)
	NV2-30SSHF6	30000	3/8"高压阴螺纹	3.2 (0.13)	50.8 (2)	119 (4.69)	28.5 (1.12)	53.8 (2.12)		5.6 (0.22)	25.4 (1)
	NV2-30SSHF9	30000	9/16"高压阴螺纹	3.2 (0.13)	66.5 (2.62)	127 (5)	28.5 (1.12)	62 (2.44)		7.1 (0.28)	38.1 (1.5)
	NV2-60SSHF4	60000	1/4"高压阴螺纹	1.6 (0.06)	50.8 (2)	125.6 (4.94)	33.3 (1.31)	60.5 (2.38)		5.6 (0.22)	25.4 (1)
	NV2-60SSHF6	60000	3/8"高压阴螺纹	1.6 (0.06)	50.8 (2)	131.7 (5.19)	33.3 (1.31)	66.5 (2.62)		5.6 (0.22)	25.4 (1)
	NV2-60SSHF9	60000	9/16"高压阴螺纹	2 (0.08)	66.5 (2.62)	136.5 (5.37)	33.3 (1.31)	71.4 (2.81)		7.1 (0.28)	38.1 (1.5)

尺寸示意图

三通
两进一出

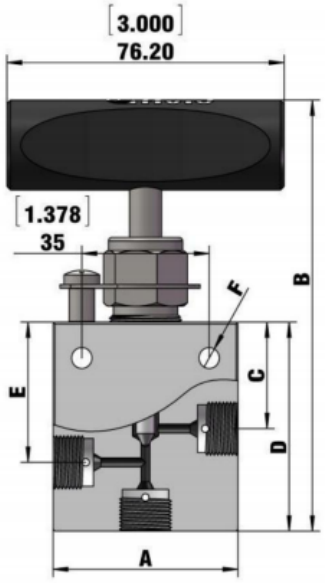

型号	PSI	接口尺寸	喉口	详细尺寸 A	B	C	D	E	F	Thic.
NV3-20SSMF4	20000	1/4"中压阴螺纹	3.2 (0.13)	50.8 (2)	127 (5)	30.2 (1.19)	62 (2.44)	41.2 (1.62)	5.6 (0.22)	19.05 (0.75)
NV3-20SSMF6	20000	3/8"中压阴螺纹	5.6 (0.22)	50.8 (2)	131 (5.16)	30.2 (1.19)	66.7 (2.63)	41.2 (1.62)	5.6 (0.22)	19.05 (0.75)
NV3-20SSMF9	20000	9/16"中压阴螺纹	8 (0.31)	63.5 (2.5)	158 (6.22)	44.5 (1.75)	94 (3.7)	60.5 (2.38)	8.6 (0.34)	25.4 (1)
NV3-20SSMF12	20000	3/4"中压阴螺纹	11.1 (0.44)	76 (2.99)	182.5 (7.19)	57.2 (2.25)	117.5 (4.63)	76.2 (3)	11.2 (0.44)	35 (1.38)
NV3-20SSMF16	20000	1"中压阴螺纹	14.3 (0.56)	105 (4.13)	214.3 (8.44)	71.4 (2.81)	149.2 (5.87)	95.2 (3.75)	14.2 (0.56)	44.5 (1.75)
NV3-30SSHF4	30000	1/4"高压阴螺纹	2.4 (0.09)	50.8 (2)	121.8 (4.8)	28.5 (1.12)	57.1 (2.25)	38.1 (1.5)	5.6 (0.22)	25.4 (1)
NV3-30SSHF6	30000	3/8"高压阴螺纹	3.2 (0.13)	50.8 (2)	131.2 (5.17)	28.5 (1.12)	67 (2.64)	38.1 (1.5)	5.6 (0.22)	25.4 (1)
NV3-30SSHF9	30000	9/16"高压阴螺纹	3.2 (0.13)	66.5 (2.62)	142.2 (5.6)	28.5 (1.12)	77.9 (3.07)	39.6 (1.56)	7.1 (0.28)	38.1 (1.5)
NV3-60SSHF4	60000	1/4"高压阴螺纹	1.6 (0.06)	50.8 (2)	127 (5)	33.3 (1.31)	62.7 (2.47)	43 (1.69)	5.6 (0.22)	25.4 (1)
NV3-60SSHF6	60000	3/8"高压阴螺纹	1.6 (0.06)	50.8 (2)	135.7 (5.34)	33.3 (1.31)	71.5 (2.81)	43 (1.69)	5.6 (0.22)	25.4 (1)
NV3-60SSHF9	60000	9/16"高压阴螺纹	2 (0.08)	66.5 (2.62)	145.7 (5.74)	33.3 (1.31)	81.5 (3.21)	45.5 (1.79)	7.1 (0.28)	38.1 (1.5)

尺寸示意图

三通
一进两出

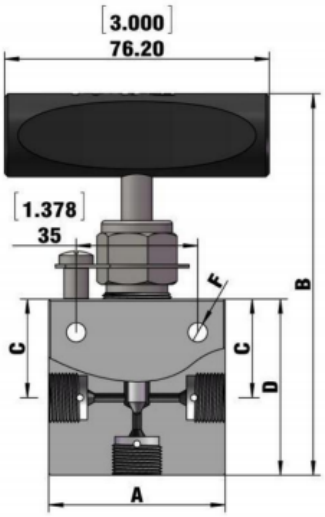

型号	PSI	接口尺寸	喉口	详细尺寸 A	B	C	D	E	F	Thic.
NV4-20SSMF4	20000	1/4"中压阴螺纹	3.2 (0.13)	50.8 (2)	127 (5)	30.2 (1.19)	62 (2.44)		5.6 (0.22)	19.05 (0.75)
NV4-20SSMF6	20000	3/8"中压阴螺纹	5.6 (0.22)	50.8 (2)	127 (5)	30.2 (1.19)	62 (2.44)		5.6 (0.22)	19.05 (0.75)
NV4-20SSMF9	20000	9/16"中压阴螺纹	8 (0.31)	63.5 (2.5)	151 (5.94)	44.5 (1.75)	85.8 (3.38)		8.6 (0.34)	25.4 (1)
NV4-20SSMF12	20000	3/4"中压阴螺纹	11.1 (0.44)	76 (2.99)	173 (6.81)	57.2 (2.25)	108 (4.25)		11.2 (0.44)	35 (1.38)
NV4-20SSMF16	20000	1"中压阴螺纹	14.3 (0.56)	105 (4.13)	195 (7.68)	71.4 (2.81)	130 (5.12)		14.2 (0.56)	44.5 (1.75)
NV4-30SSHF4	30000	1/4"高压阴螺纹	2.4 (0.09)	50.8 (2)	116 (4.57)	28.5 (1.12)	50.8 (2)		5.6 (0.22)	25.4 (1)
NV4-30SSHF6	30000	3/8"高压阴螺纹	3.2 (0.13)	50.8 (2)	119 (4.69)	28.5 (1.12)	53.8 (2.12)		5.6 (0.22)	25.4 (1)
NV4-30SSHF9	30000	9/16"高压阴螺纹	3.2 (0.13)	66.5 (2.62)	127 (5)	28.5 (1.12)	62 (2.44)		7.1 (0.28)	38.1 (1.5)
NV4-60SSHF4	60000	1/4"高压阴螺纹	1.6 (0.06)	50.8 (2)	125.6 (4.94)	33.3 (1.31)	60.5 (2.38)		5.6 (0.22)	25.4 (1)
NV4-60SSHF6	60000	3/8"高压阴螺纹	1.6 (0.06)	50.8 (2)	131.7 (5.19)	33.3 (1.31)	66.5 (2.62)		5.6 (0.22)	25.4 (1)
NV4-60SSHF9	60000	9/16"高压阴螺纹	2 (0.08)	66.5 (2.62)	136.5 (5.37)	33.3 (1.31)	71.4 (2.81)		7.1 (0.28)	38.1 (1.5)

尺寸示意图	型号	PSI	接口尺寸	喉口	详细尺寸						
					A	B	C	D	E	F	Thic.
三通 双阀杆 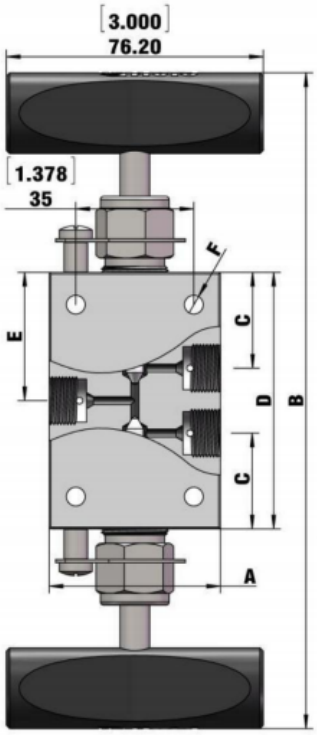 	NV5-20SSMF4	20000	1/4"中压阴螺纹	3.2 (0.13)	50.8 (2)	214.5 (8.44)	30.2 (1.19)	65.3 (2.57)	42.9 (1.69)	5.6 (0.22)	19.05 (0.75)
	NV5-20SSMF6	20000	3/8"中压阴螺纹	5.6 (0.22)	50.8 (2)	214.4 (8.44)	30.2 (1.19)	85.8 (3.38)	42.9 (1.69)	5.6 (0.22)	19.05 (0.75)
	NV5-20SSMF9	20000	9/16"中压阴螺纹	8 (0.31)	63.5 (2.5)	258.6 (10.18)	44.5 (1.75)	130.2 (5.13)	65.1 (2.56)	8.6 (0.34)	25.4 (1)
	NV5-20SSMF12	20000	3/4"中压阴螺纹	11.1 (0.44)	76 (2.99)	295.1 (11.62)	57.2 (2.25)	165.1 (6.5)	57.1 (2.25)	11.2 (0.44)	35 (1.38)
	NV5-20SSMF16	20000	1"中压阴螺纹	14.3 (0.56)	105 (4.13)	339.55 (13.37)	71.4 (2.81)	209.55 (8.25)	71.5 (2.81)	14.2 (0.56)	44.5 (1.75)
	NV5-30SSHF4	30000	1/4"高压阴螺纹	2.4 (0.09)	50.8 (2)	208.6 (8.21)	28.5 (1.12)	63.4 (2.5)	39.5 (1.56)	5.6 (0.22)	25.4 (1)
	NV5-30SSHF6	30000	3/8"高压阴螺纹	3.2 (0.13)	50.8 (2)	214 (8.43)	28.5 (1.12)	85.5 (3.37)	42.7 (1.68)	5.6 (0.22)	25.4 (1)
	NV5-30SSHF9	30000	9/16"高压阴螺纹	3.2 (0.13)	66.5 (2.62)	223.5 (8.8)	28.5 (1.12)	95 (3.74)	47.5 (1.87)	7.1 (0.28)	38.1 (1.5)
	NV5-60SSHF4	60000	1/4"高压阴螺纹	1.6 (0.06)	50.8 (2)	211.8 (8.34)	33.3 (1.31)	88.8 (3.5)	44.4 (1.75)	5.6 (0.22)	25.4 (1)
	NV5-60SSHF6	60000	3/8"高压阴螺纹	1.6 (0.06)	50.8 (2)	223.6 (8.8)	33.3 (1.31)	95.1 (3.74)	47.5 (1.87)	5.6 (0.22)	25.4 (1)
	NV5-60SSHF9	60000	9/16"高压阴螺纹	2 (0.08)	66.5 (2.62)	233 (9.17)	33.3 (1.31)	104.6 (4.12)	52.3 (2.06)	7.1 (0.28)	38.1 (1.5)

尺寸示意图	型号	PSI	接口尺寸	喉口	详细尺寸						
					A	B	C	D	E	F	Thic.
可更换阀座 直通 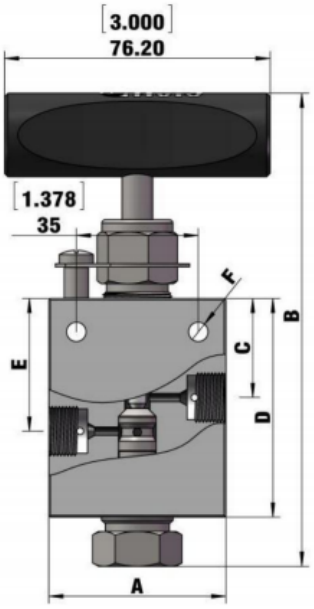 	NV6-20SSMF4	20000	1/4"中压阴螺纹	3.2 (0.13)	50.8 (2)	150 (5.91)	30.2 (1.19)	70.5 (2.78)	41.1 (1.62)	5.6 (0.22)	19.05 (0.75)
	NV6-20SSMF6	20000	3/8"中压阴螺纹	5.6 (0.22)	50.8 (2)	150 (5.91)	30.2 (1.19)	70.5 (2.78)	41.1 (1.62)	5.6 (0.22)	19.05 (0.75)
	NV6-20SSMF9	20000	9/16"中压阴螺纹	8 (0.31)	63.5 (2.5)	171 (6.73)	44.5 (1.75)	92.2 (3.63)	60.5 (2.38)	8.6 (0.34)	25.4 (1)
	NV6-20SSMF12	20000	3/4"中压阴螺纹	11.1 (0.44)	76 (2.99)	194 (7.64)	57.1 (2.25)	114.3 (4.5)	76.2 (3)	11.2 (0.44)	35 (1.38)
	NV6-20SSMF16	20000	1"中压阴螺纹	14.3 (0.56)	105 (4.13)	217.1 (8.55)	71.4 (2.81)	138 (5.43)	95.2 (3.75)	14.2 (0.56)	44.5 (1.75)
	NV6-30SSHF4	30000	1/4"高压阴螺纹	2.4 (0.09)	50.8 (2)	146.8 (5.78)	28.5 (1.12)	67.8 (2.67)	38.1 (1.5)	5.6 (0.22)	25.4 (1)
	NV6-30SSHF6	30000	3/8"高压阴螺纹	3.2 (0.13)	50.8 (2)	146.8 (5.78)	28.5 (1.12)	67.8 (2.67)	38.1 (1.5)	5.6 (0.22)	25.4 (1)
	NV6-30SSHF9	30000	9/16"高压阴螺纹	3.2 (0.13)	66.5 (2.62)	149.7 (5.89)	28.5 (1.12)	70.8 (2.79)	39.6 (1.56)	7.1 (0.28)	38.1 (1.5)
	NV6-60SSHF4	60000	1/4"高压阴螺纹	1.6 (0.06)	50.8 (2)	149.7 (5.89)	33.3 (1.31)	70.4 (2.77)	42.9 (1.69)	5.6 (0.22)	25.4 (1)
	NV6-60SSHF6	60000	3/8"高压阴螺纹	1.6 (0.06)	50.8 (2)	149.7 (5.89)	33.3 (1.31)	71.2 (2.8)	42.9 (1.69)	5.6 (0.22)	25.4 (1)
	NV6-60SSHF9	60000	9/16"高压阴螺纹	2 (0.08)	66.5 (2.62)	149.7 (5.89)	33.3 (1.31)	70.2 (2.76)	45.5 (1.79)	7.1 (0.28)	38.1 (1.5)

尺寸示意图

可更换阀座
角式

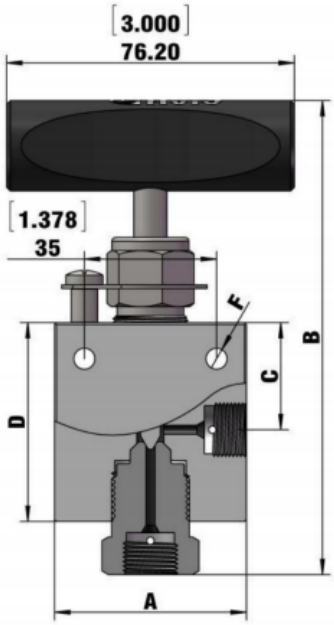

型号	PSI	接口尺寸	喉口	详细尺寸					
				A	B	C	D	F	Thic.
NV7-20SSMF4	20000	1/4"中压阴螺纹	3.2 (0.13)	50.8 (2)	150 (5.91)	30.2 (1.19)	57.1 (2.25)	5.6 (0.22)	19.05 (0.75)
NV7-20SSMF6	20000	3/8"中压阴螺纹	5.6 (0.22)	50.8 (2)	150 (5.91)	30.2 (1.19)	57.1 (2.25)	5.6 (0.22)	19.05 (0.75)
NV7-20SSMF9	20000	9/16"中压阴螺纹	8 (0.31)	63.5 (2.5)	173.1 (6.81)	44.5 (1.75)	79.4 (3.13)	8.6 (0.34)	25.4 (1)
NV7-20SSMF12	20000	3/4"中压阴螺纹	11.1 (0.44)	76 (2.99)	209.7 (8.26)	57.1 (2.25)	108 (4.25)	11.2 (0.44)	35 (1.38)
NV7-20SSMF16	20000	1"中压阴螺纹	14.3 (0.56)	105 (4.13)	244.6 (9.63)	71.4 (2.81)	133.5 (5.26)	14.2 (0.56)	44.5 (1.75)
NV7-30SSHF4	30000	1/4"高压阴螺纹	2.4 (0.09)	50.8 (2)	146 (5.75)	28.5 (1.12)	60.5 (2.38)	5.6 (0.22)	25.4 (1)
NV7-30SSHF6	30000	3/8"高压阴螺纹	3.2 (0.13)	50.8 (2)	152 (5.98)	28.5 (1.12)	60.5 (2.38)	5.6 (0.22)	25.4 (1)
NV7-30SSHF9	30000	9/16"高压阴螺纹	3.2 (0.13)	66.5 (2.62)	162 (6.38)	28.5 (1.12)	62 (2.44)	7.1 (0.28)	38.1 (1.5)
NV7-60SSHF4	60000	1/4"高压阴螺纹	1.6 (0.06)	50.8 (2)	152.3 (6)	33.3 (1.31)	66.5 (2.62)	5.6 (0.22)	25.4 (1)
NV7-60SSHF6	60000	3/8"高压阴螺纹	1.6 (0.06)	50.8 (2)	158.4 (6.24)	33.3 (1.31)	66.5 (2.62)	5.6 (0.22)	25.4 (1)
NV7-60SSHF9	60000	9/16"高压阴螺纹	2 (0.08)	66.5 (2.62)	166.5 (6.56)	33.3 (1.31)	66.5 (2.62)	7.1 (0.28)	38.1 (1.5)

尺寸示意图

可更换阀座
三通
一进两出

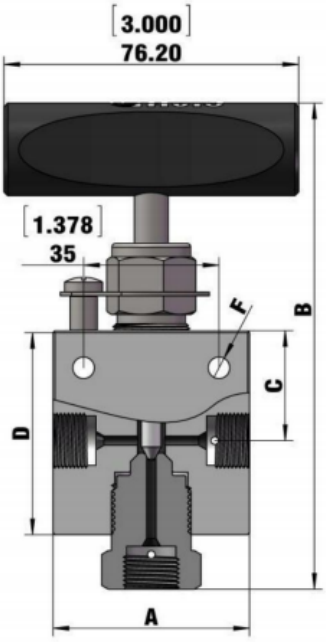

型号	PSI	接口尺寸	喉口	详细尺寸					
				A	B	C	D	F	Thic.
NV8-20SSMF4	20000	1/4"中压阴螺纹	3.2 (0.13)	50.8 (2)	150 (5.91)	30.2 (1.19)	57.1 (2.25)	5.6 (0.22)	19.05 (0.75)
NV8-20SSMF6	20000	3/8"中压阴螺纹	5.6 (0.22)	50.8 (2)	150 (5.91)	30.2 (1.19)	57.1 (2.25)	5.6 (0.22)	19.05 (0.75)
NV8-20SSMF9	20000	9/16"中压阴螺纹	8 (0.31)	63.5 (2.5)	173.1 (6.81)	44.5 (1.75)	79.4 (3.13)	8.6 (0.34)	25.4 (1)
NV8-20SSMF12	20000	3/4"中压阴螺纹	11.1 (0.44)	76 (2.99)	209.7 (8.26)	57.1 (2.25)	108 (4.25)	11.2 (0.44)	35 (1.38)
NV8-20SSMF16	20000	1"中压阴螺纹	14.3 (0.56)	105 (4.13)	244.6 (9.63)	71.4 (2.81)	133.5 (5.26)	14.2 (0.56)	44.5 (1.75)
NV8-30SSHF4	30000	1/4"高压阴螺纹	2.4 (0.09)	50.8 (2)	146 (5.75)	28.5 (1.12)	60.5 (2.38)	5.6 (0.22)	25.4 (1)
NV8-30SSHF6	30000	3/8"高压阴螺纹	3.2 (0.13)	50.8 (2)	152 (5.98)	28.5 (1.12)	60.5 (2.38)	5.6 (0.22)	25.4 (1)
NV8-30SSHF9	30000	9/16"高压阴螺纹	3.2 (0.13)	66.5 (2.62)	162 (6.38)	28.5 (1.12)	62 (2.44)	7.1 (0.28)	38.1 (1.5)
NV8-60SSHF4	60000	1/4"高压阴螺纹	1.6 (0.06)	50.8 (2)	152.3 (6)	33.3 (1.31)	66.5 (2.62)	5.6 (0.22)	25.4 (1)
NV8-60SSHF6	60000	3/8"高压阴螺纹	1.6 (0.06)	50.8 (2)	158.4 (6.24)	33.3 (1.31)	66.5 (2.62)	5.6 (0.22)	25.4 (1)
NV8-60SSHF9	60000	9/16"高压阴螺纹	2 (0.08)	66.5 (2.62)	166.5 (6.56)	33.3 (1.31)	66.5 (2.62)	7.1 (0.28)	38.1 (1.5)

Air Operated Valves

气控针阀

压力	接口尺寸	常闭，气开	型号	常开，气关	型号
20000	1/4"O.D.	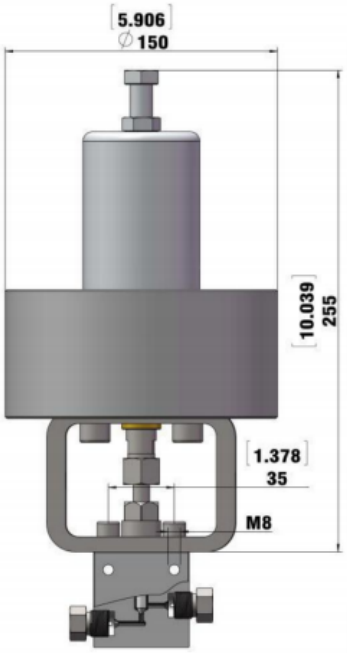	NV1-20SSMF4-AO	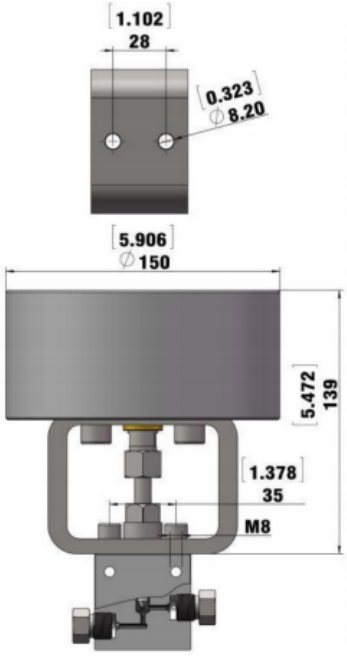	NV1-20SSMF4-AC
20000	3/8"O.D.		NV1-20SSMF6-AO		NV1-20SSMF6-AC
20000	9/16"O.D.		NV1-20SSMF9-AO		NV1-20SSMF9-AC
20000	3/4"O.D.		NV1-20SSMF12-AO		NV1-20SSMF12-AC
20000	1"O.D.		NV1-20SSMF16-AO		NV1-20SSMF16-AC
30000	1/4"O.D.		NV1-30SSHF4-AO		NV1-30SSHF4-AC
30000	3/8"O.D.		NV1-30SSHF6-AO		NV1-30SSHF6-AC
30000	9/16"O.D.		NV1-30SSHF9-AO		NV1-30SSHF9-AC
60000	1/4"O.D.		NV1-60SSHF4-AO		NV1-60SSHF4-AC
60000	3/8"O.D.		NV1-60SSHF6-AO		NV1-60SSHF6-AC
60000	9/16"O.D.		NV1-60SSHF9-AO		NV1-60SSHF9-AC

*非标准产品请联系我们。

6000psi Series

单向阀系列

产品特点

- 316 不锈钢材料组件
- 开启压力：0.3 至 25 psig
- 密封材料：Buna N，FKM

技术参数

- 最大承受压力 6000psig（42MPa）
- 适用温度 ：-40° F 至 250° F (-40° C 至 121° C)

单向阀通过弹簧力辅助关闭阀门，来防止压力从出口流向入口。

单向阀常用于闭环控制回路，过程，泵的下游以及压缩空气和气体应用中。

尺寸

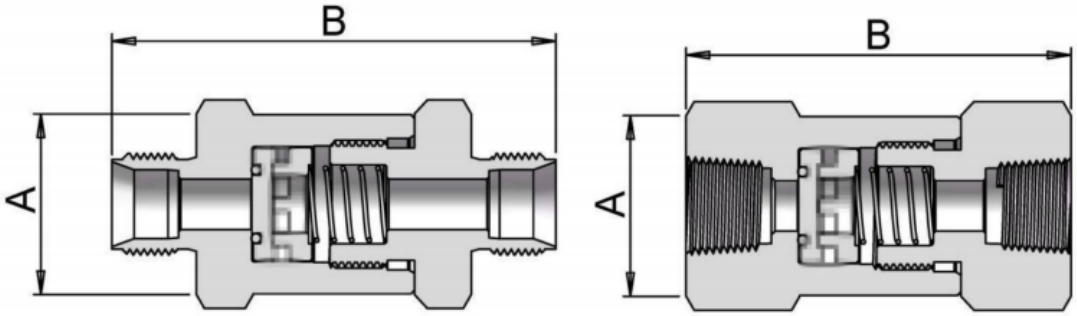

型号	最高压力	连接尺寸	喉口	尺寸 MM(IN.)	
	PSI		MM(IN.)	A	B
CV7-06SSLR4	6000	1/4"LR	4.8 (0.19)	17.46 (0.69)	54.3 (2.14)
CV7-06SSLR6	6000	3/8"LR	7.1 (0.28)	25.4 (1)	62.5 (2.46)
CV7-06SSLR8	6000	1/2"LR	10.4 (0.41)	27 (1.06)	77 (3.03)
CV7-06SSFP4	6000	NPT1/4"阴螺纹	4.8 (0.19)	17.46 (0.69)	51.9 (2.04)
CV7-06SSFP6	6000	NPT3/8"阴螺纹	7.1 (0.28)	25.4 (1)	54.2 (2.13)
CV7-06SSFP8	6000	NPT1/2"阴螺纹	10.4 (0.41)	27 (1.06)	77 (3.03)
CV7-06SSMP4	6000	NPT1/4"阳螺纹	4.8 (0.19)	17.46 (0.69)	55 (2.17)
CV7-06SSMP6	6000	NPT3/8"阳螺纹	7.1 (0.28)	25.4 (1)	60 (2.36)
CV7-06SSMP8	6000	NPT1/2"阳螺纹	10.4 (0.41)	27 (1.06)	70 (2.76)

High Pressure Series 高压系列

产品特点

- 316 不锈钢材料组件
- 开启压力：0.3 至 25 psig
- 密封：Buna N，FKM

技术参数

- 适用压力: 20000psig（139Mpa）至 60000psig（420Mpa）
- 适用温度范围: ：-40°F 至 250°F (-40°C 至 121°C)

当介质回流时，单向阀通过弹簧辅助关闭阀门，来防止压力从出口流向入口。

单向阀常用于闭环控制回路，过程，泵的下游以及压缩空气和气体应用中。

软密封单向阀能确保介质一个方向的流动，并且可以安装在任何位置。 对于气体和液体系统，这些都是高度可靠的

尺寸

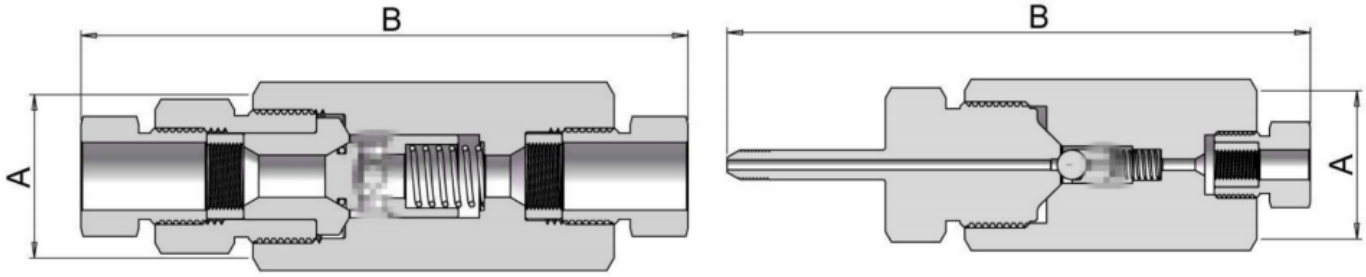

型号	最高压力	连接尺寸	喉口	尺寸 MM(IN.)	
	PSI		MM(IN.)	A	B
CV7-15SSFP4 CV8-15SSFP4	15000	NPT1/4"阴螺纹	3.2 (0.13)	20.64 (0.81)	76.3 (3)
CV7-15SSFP6 CV8-15SSFP6	15000	NPT3/8"阴螺纹	5.6 (0.22)	25.4 (1)	85.7 (3.37)
CV7-15SSFP8 CV8-15SSFP8	15000	NPT1/2"阴螺纹	7.9 (0.31)	34.93 (1.38)	98.5 (3.88)
CV7-20SSMF4 CV8-20SSMF4	20000	1/4"中压阴螺纹	3.2 (0.13)	20.64 (0.81)	97 (3.82)
CV7-20SSMF6 CV8-20SSMF6	20000	3/8"中压阴螺纹	5.6 (0.22)	25.4 (1)	108 (4.25)
CV7-20SSMF8 CV8-20SSMF8	20000	1/2"中压阴螺纹	7.9 (0.31)	34.93 (1.38)	130 (5.12)
CV8-60SSHF4	60000	1/4"高压阴螺纹	2.4 (0.09)	28.58 (1.13)	100 (3.94)
CV8-60SSHF6	60000	3/8"高压阴螺纹	3.2 (0.13)	28.58 (1.13)	113 (4.45)
CV8-60SSHF8	60000	1/2"高压阴螺纹	3.2 (0.13)	38.1 (1.5)	150 (5.91)

订货信息

CV7-06SSFP4FP6				
CV	**20**	**SS**	**LR4**(入口)	**LR4(出口)**
CV7-软密封单向阀	06-6000psig	SS-316	LR4	同入口
		S4-304	LR6	
			FP4-NPT1/4 阴螺纹	
			FP6-NPT3/8 阴螺纹	
			FP8-NPT1/2 阴螺纹	
			MP4-NPT1/4 阳螺纹	
			MP6-NPT3/8 阳螺纹	
			MP8-NPT1/2 阳螺纹	

CV7-60SSHF4HF6				
CV	**60**	**SS**	**HF4**(入口)	**HF6(出口)**
CV7-软密封单向阀	15-15000psig	SS-316	FP4-NPT1/4 阴螺纹	同入口
CV8-硬密封单向阀	20-20000psig	S4-304	FP6-NPT3/8 阴螺纹	
	60-60000psig		MF4-1/4”中压阴螺纹	
			MF6-3/8”中压阴螺纹	
			MF9-9/16”中压阴螺纹	
			MM4-1/4”中压阳螺纹	
			MM6-3/8 中压阳螺纹	
			HF4-1/4”高压阴螺纹	
			HF6-3/8”高压阴螺纹	
			HF9-9/16”高压阴螺纹	
			HM4-1/4”高压阳螺纹	
			HM6-3/8”高压阳螺纹	
			HM9-9/16”高压阳螺纹	

*非标准产品请联系我们。

Relief Valve 溢流阀

6000psi 系列

产品特点

- 316 不锈钢材料组件
- 压力范围: 50 至 6000psig（42MPa）
- 适用介质为气动或液压
- 弹簧调节以提供所需的设定压力
- 9 种颜色编码的弹簧，可用于设定各种压力

技术参数

- 最大承受压力：6000psig（42MPa）
- 工作温度 ：0°F (-17°C) to 250°F (121°C)

溢流阀最常用于防止液压控制回路中压力异常升高。 当控制回路中的工作压力增加到或超过预定压力设定值时，它将通过溢流阀的溢流口排出，当系统压力达到设定压力时阀开启，介质流出以释放系统压力。 当系统压力降至密封压力时，阀门关闭。

尺寸

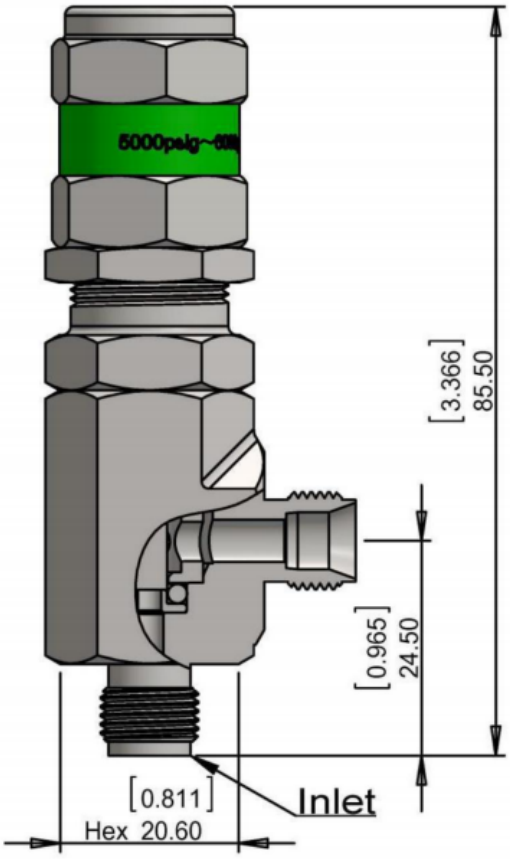

设定压力范围 psig(bar)	弹簧颜色	代号
5000~6000（345~414）	绿色	G
4000~5000（276~345）	红色	R
3000~4000（207~276）	白色	W
2250~3000（155~207）	棕色	BN
1500~2250（103~155）	桔色	O
750~1500（52~103）	紫色	P
350~750（24~52）	黄色	Y
150~350（10~24）	蓝色	BE
30~150（2~10）	黑色	BK

订货信息

RV-06SSLR4			
RV	06	SS	LR4
溢流阀	06-5000~6000psig(绿色)	SS-316	LR4
	05-4000~5000psig(红色)	S4-304	LR6
	04-3000~4000psig(白色)		FP4-NPT1/4 阴螺纹
	03-2250~3000psig(棕色)		FP6-NPT3/8 阴螺纹
	02-1500~2250psig(桔色)		MP4-NPT1/4 阳螺纹
	01-750~1500psig(紫色)		MP6-NPT3/8 阳螺纹
	D7-350~750psig(黄色)		
	D3-150~350psig(蓝色)		
	D1-30~150psig(黑色)		

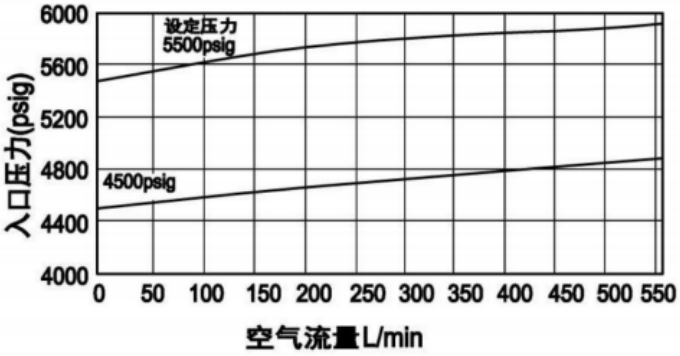

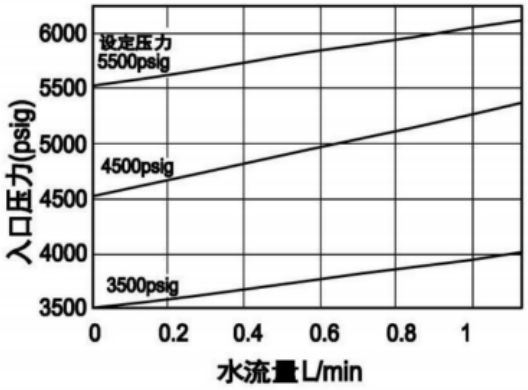

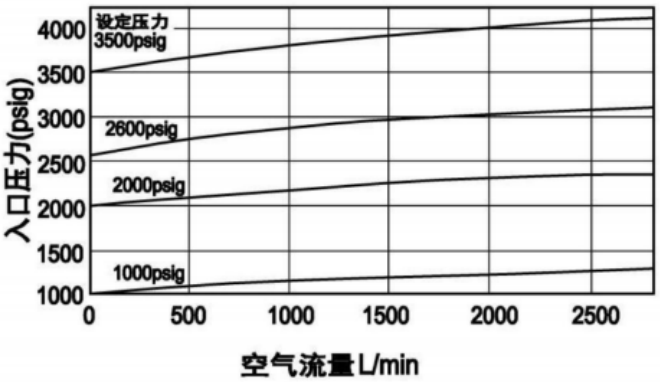

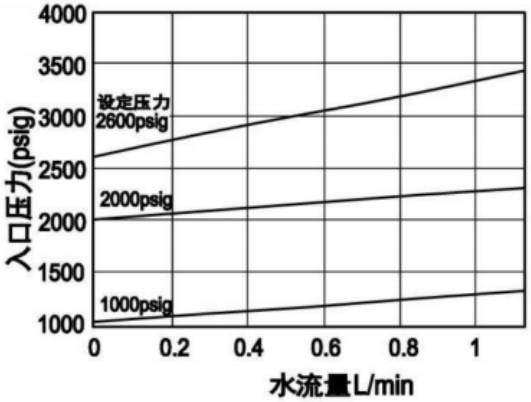

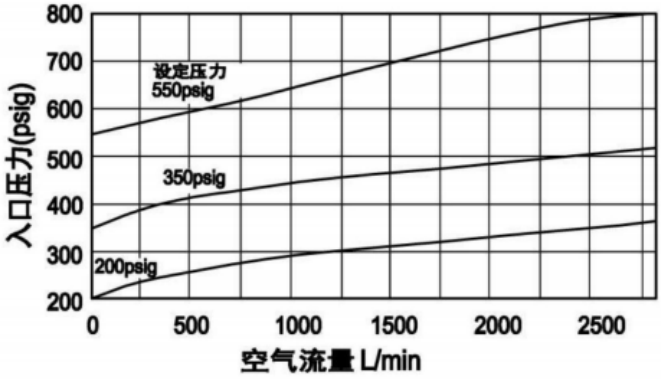

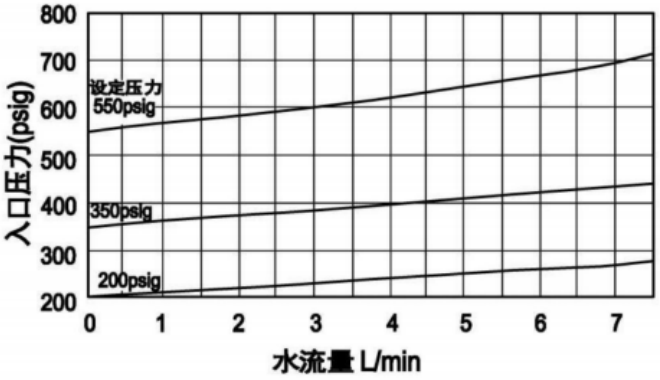

High Pressure Series (Hydralic)

高压系列（液压）

产品特点

- 316 不锈钢材料组件
- 适用压力: 1500 至 60000psig（420Mpa）
- 适用介质为气动或液压

技术参数

- 最大承受压力：60000psig（420Mpa）
- 工作温度 ：-20°F (-29°C) to 250°F (121°C)

高压溢流阀最常用于防止液压控制回路中压力异常升高。当控制回路内的工作压力增加到或超过预定压力设定值时，它将通过溢流阀的溢流口进行排出。顺时针旋转阀帽将增加溢流阀压力设定值，逆时针旋转阀帽将降低溢流阀压力设定值。 一旦调定到所需的泄压设定压力，应将锁紧螺母并紧于阀帽上，以保持固定的压力值设置。

尺寸

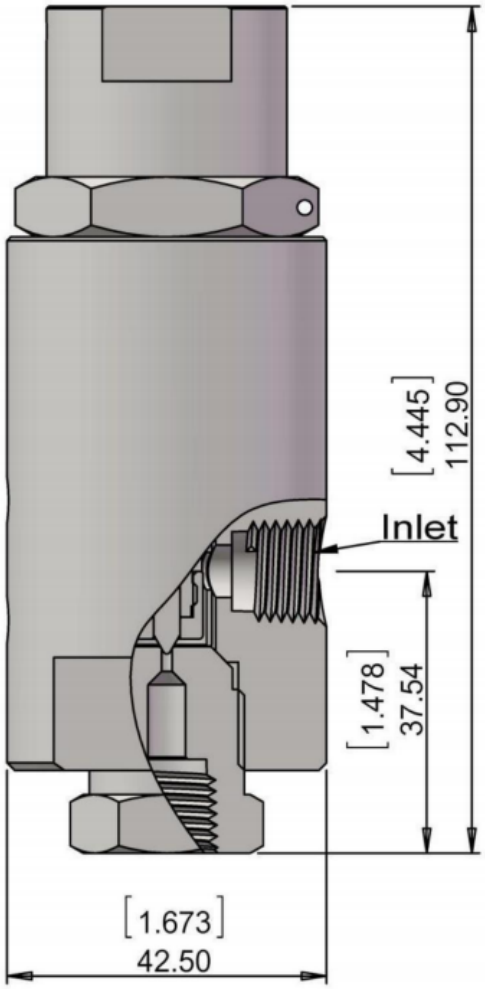

订货信息

RV-60SSHF6			
RV	60 psig(bal)	SS	HF6 (入口连接尺寸)
RV-溢流阀	10-5000~10000(345~690)	SS-316	FP4-NPT1/4阴螺纹
	15-10000~15000(690~1034)		FP6-NPT3/8阴螺纹
	20-15000~20000(1034~1379)		HF4-1/4"高压阴螺纹
	30-20000~30000(1379~2069)		HF6-3/8"高压阴螺纹
	45-30000~45000(2069~3103)		HF9-9/16"高压阴螺纹
	60-45000~60000(3103~4138)		

出口连接尺寸为阴螺纹 **NPT1/4**

RVM&RVS 系列

产品特点

- RVM 硬密封和 RVS 软密封结构
- 316 不锈钢材料组件
- 适用压力范围: 1500 至 60000psig（420Mpa）
- 适用介质为气动或液压

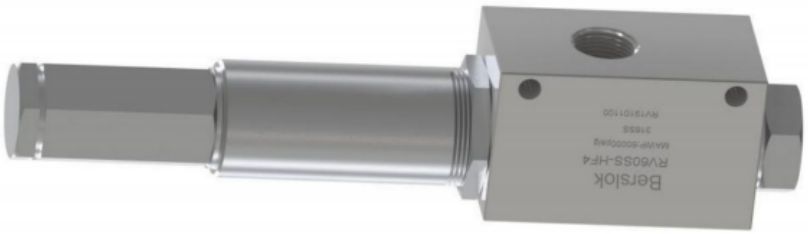

技术参数

- RVM 系列适用压力：60000psig（420Mpa）
- RVS 系列适用压力：20000psig（139Mpa）
- 适用温度 ：0° F 至 250° F (-17° C 至 121° C)

这种溢流阀设计用于压力气体系统，低温系统，石油化工应用和其他特殊系统。 能够处理空气，蒸气和液体等，但是不建议在蒸汽锅炉应用中使用。

尺寸

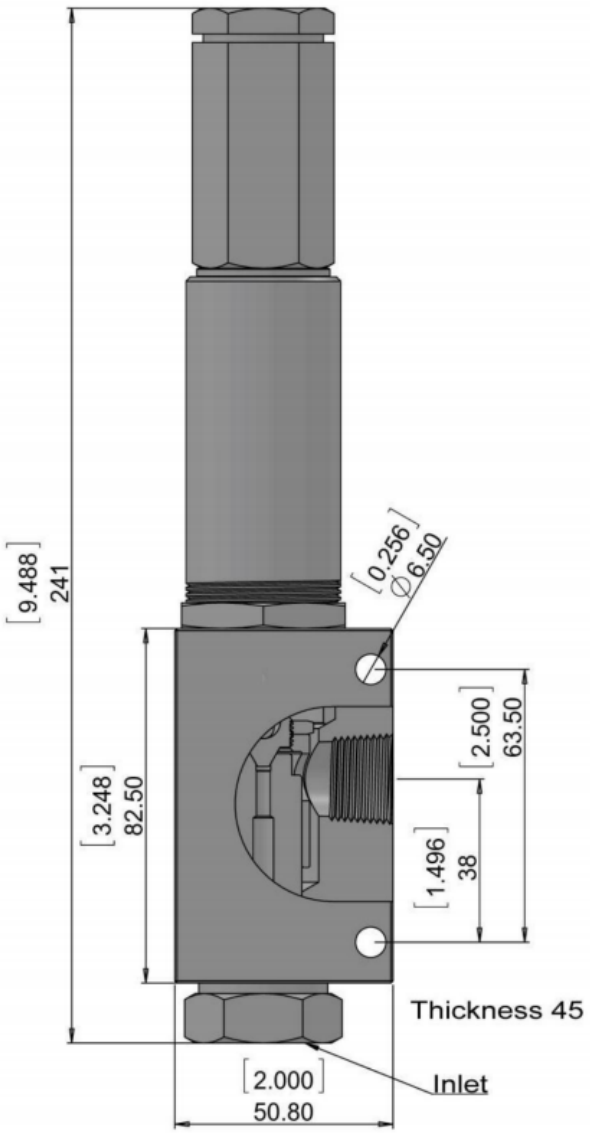

订货信息

RVM-60SSHF6				
RV	M	60 psig(bal)	SS	HF6 (入口连接尺寸)
RV-溢流阀	M-硬密封	05-1500~5000(103~345)	SS-316	HF6-3/8"高压阴螺纹
	S-软密封	10-5000~10000(345~690)		HF9-9/16"高压阴螺纹
		15-10000~15000(690~1034)		
		20-15000~20000(1034~1379)		
		30-20000~30000(1379~2069)		
		45-30000~45000(2069~3103)		
		60-45000~60000(3103~4138)		

出口连接尺寸为阴螺纹 NPT3/4

Fitting&Tubing

转接头及部件

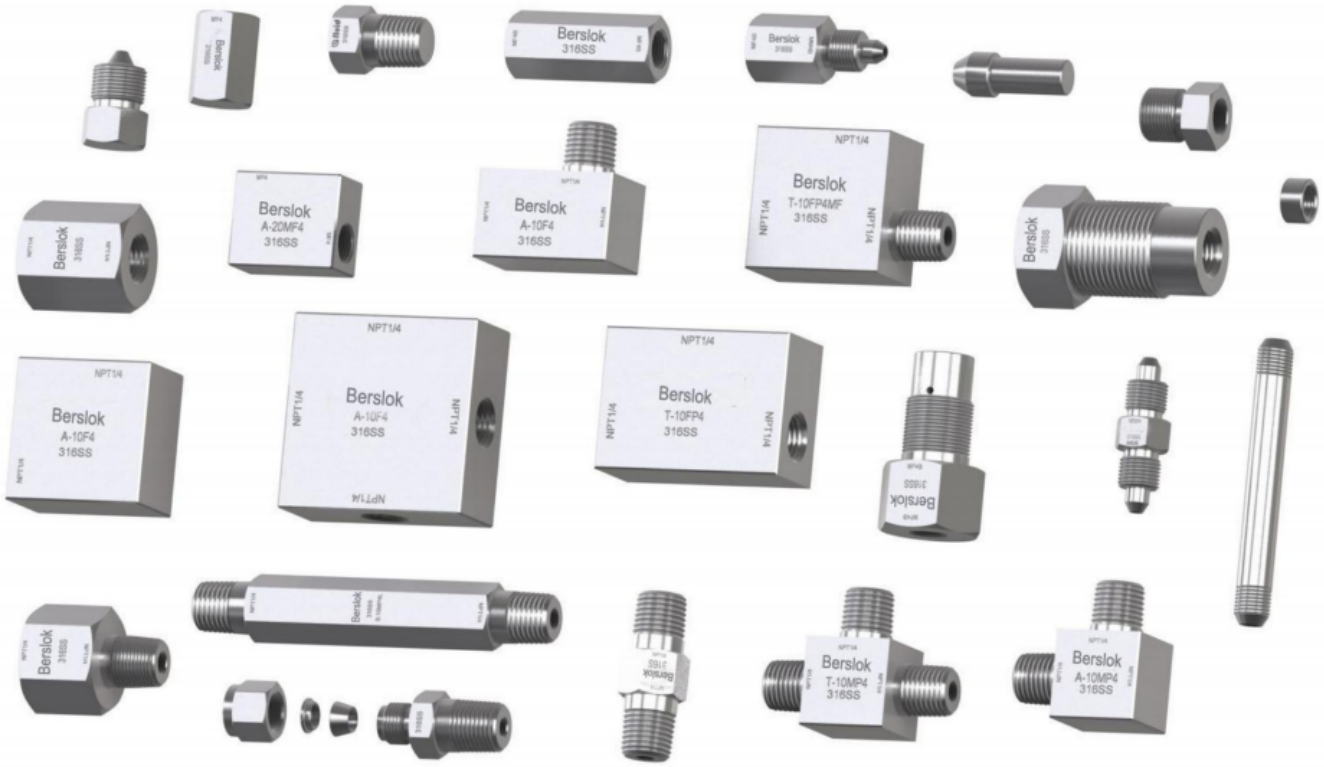

10000PSI 系列

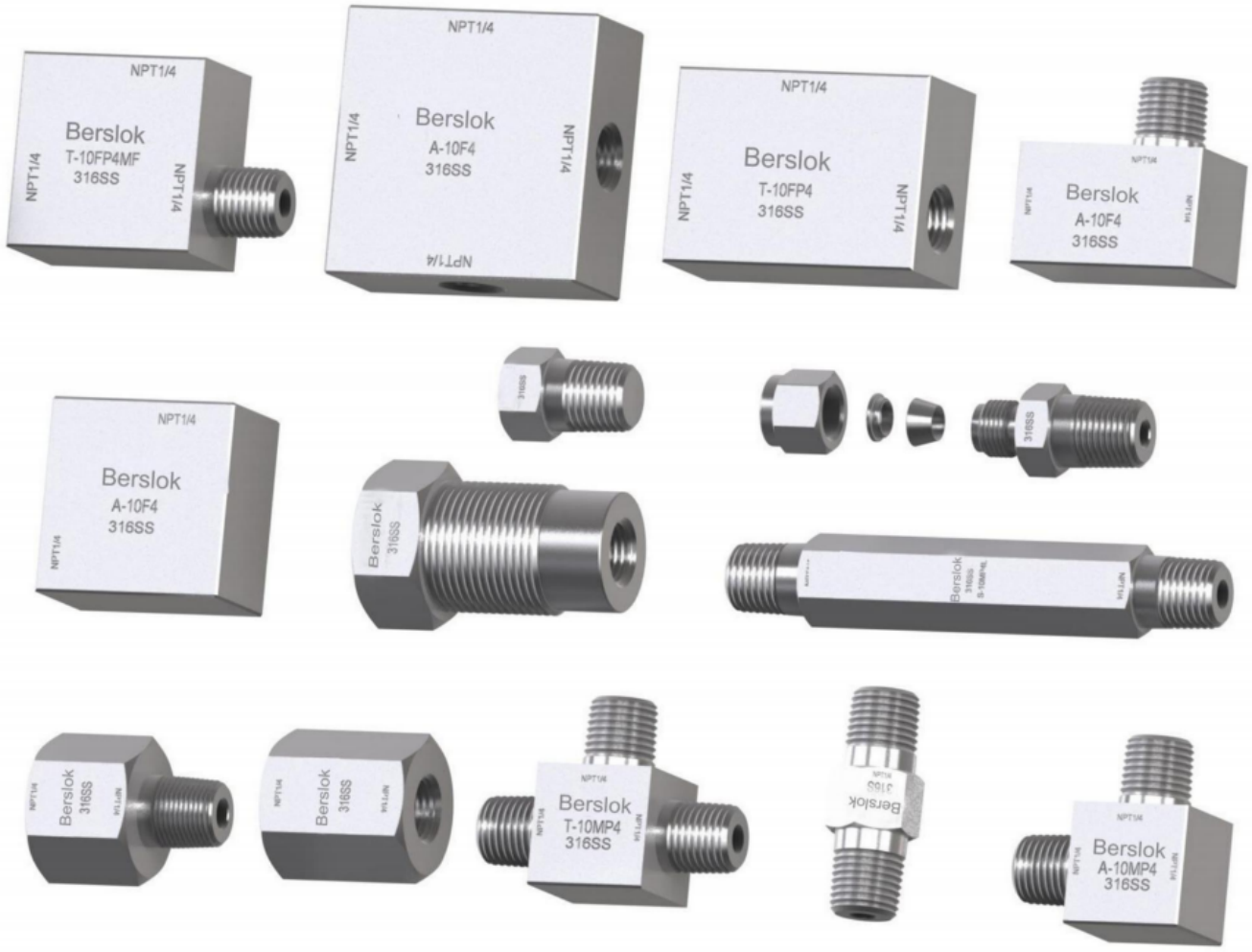

产品特点

- 可用尺寸为 1/4”，3/8”，1/2”
- 用冷拔 316 不锈钢制成的部件
- 适用温度: 0°F 至 650°F (-17.8°C 至 343°C)

尺寸

示意图	型号	接管尺寸	示意图	型号	接管尺寸	示意图	型号	接管尺寸	示意图	型号	接管尺寸
锁紧螺帽			前卡套			后卡套			LR		
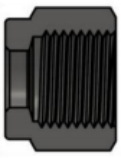	LR-LN4	1/4”		LR-FF4	1/4”		LR-RF4	1/4”	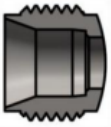	LR4	1/4”
	LR-LN6	3/8”		LR-FF6	3/8”		LR-RF6	3/8”		LR6	3/8”
	LR-LN9	9/16”		LR-FF9	9/16”		LR-RF9	9/16”		LR9	9/16”
	LR-LN12	3/4”		LR-FF12	3/4”		LR-RF12	3/4”		LR12	3/4”
	LR-LN16	1”		LR-FF16	1”		LR-RF16	1”		LR16	1”

示意图	型号	最大压力 PSI	接口尺寸	喉口 MM(IN.)	尺寸 MM(IN.) A	B	C	D
转接头（阴螺纹-阳螺纹）								
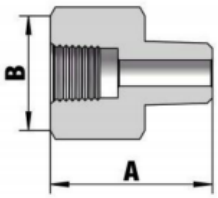	S-10FP4M	10000	1/4"NPT	3.2 (0.13)	36 (1.42)	25.4 (1)		
	S-10FP6M	10000	3/8"NPT	5.6 (0.22)	41 (1.61)	32 (1.26)		
	S-10FP8M	10000	1/2"NPT	8 (0.31)	50.8 (2)	38.1 (1.5)		
穿板接头 (阴螺纹-阳螺纹)								
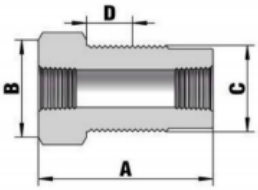	S-10FP4B	10000	1/4"NPT	2.4 (0.09)	50.8 (2)	28.58 (1.13)	26 (1.02)	15 (0.59)
	S-10FP6B	10000	3/8"NPT	3.2 (0.13)	60.5 (2.38)	38.1 (1.5)	33.5 (1.32)	15 (0.59)
	S-10FP8B	10000	1/2"NPT	3.2 (0.13)	66.8 (2.63)	41.3 (1.63)	36.5 (1.44)	15 (0.59)
六角短节 (阳螺纹)								
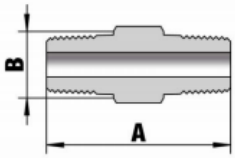	S-10MP4	10000	1/4"NPT	1.6 (0.06)	44 (1.73)	15.88 (0.63)		
	S-10MP6	10000	3/8"NPT	1.6 (0.06)	44 (1.73)	19.05 (0.75)		
	S-10MP8	10000	1/2"NPT	2 (0.08)	56 (2.2)	23.81 (0.94)		
加长六角短节(阳螺纹)								
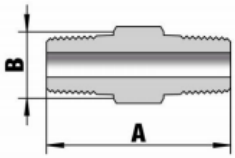	S-10MP4L	10000	1/4"NPT	1.6 (0.06)	101.6 (4)	15.88 (0.63)		
	S-10MP6L	10000	3/8"NPT	1.6 (0.06)	101.6 (4)	19.05 (0.75)		
	S-10MP8L	10000	1/2"NPT	2 (0.08)	101.6 (4)	23.81 (0.94)		
堵头								
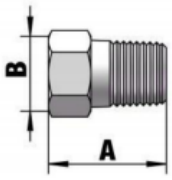	P-10MP4	10000	1/4"NPT	2.4 (0.09)	25 (0.98)	15.88 (0.63)		
	P-10MP6	10000	3/8"NPT	3.2 (0.13)	27 (1.06)	19.05 (0.75)		
	P-10MP8	10000	1/2"NPT	3.2 (0.13)	34 (1.34)	23.81 (0.94)		
直通接头 (阴螺纹)								
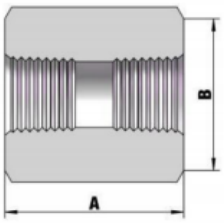	S-10FP4	10000	1/4"NPT	2.4 (0.09)	30 (1.18)	25.4 (1)		
	S-10FP6	10000	3/8"NPT	3.2 (0.13)	40 (1.57)	32 (1.26)		
	S-10FP8	10000	1/2"NPT	3.2 (0.13)	40 (1.57)	38.1 (1.5)		

示意图	型号	最大压力 PSI	接口尺寸	喉口 MM(IN.)	尺寸 MM(IN.) A	B	C	D
弯头 (阴螺纹-阳螺纹)								
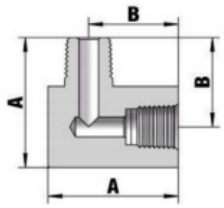	A-10FP4M	10000	1/4"NPT	2.4 (0.09)	38.1 (1.5)	26.2 (1.03)		
	A-10FP6M	10000	3/8"NPT	3.2 (0.13)	47 (1.85)	31 (1.22)		
	A-10FP8M	10000	1/2"NPT	3.2 (0.13)	57.05 (2.25)	38 (1.5)		
弯头 (阳螺纹)								
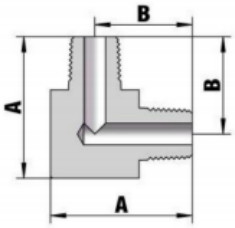	A-10MP4	10000	1/4"NPT	2.4 (0.09)	38.1 (1.5)	26.2 (1.03)		
	A-10MP6	10000	3/8"NPT	3.2 (0.13)	47 (1.85)	31 (1.22)		
	A-10MP8	10000	1/2"NPT	3.2 (0.13)	57.05 (2.25)	38 (1.5)		
弯头 (阴螺纹)								
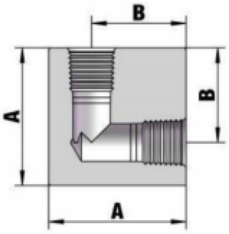	A-10FP4	10000	1/4"NPT	2.4 (0.09)	38.1 (1.5)	26.2 (1.03)		
	A-10FP6	10000	3/8"NPT	3.2 (0.13)	47 (1.85)	31 (1.22)		
	A-10FP8	10000	1/2"NPT	3.2 (0.13)	57.05 (2.25)	38 (1.5)		
三通接头 (阴螺纹)								
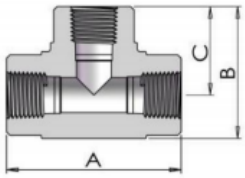	T-10FP4	10000	1/4"NPT	2.4 (0.09)	52.4 (2.06)	38.1 (1.5)	26.2 (1.03)	
	T-10FP6	10000	3/8"NPT	3.2 (0.13)	62 (2.44)	47 (1.85)	31 (1.22)	
	T-10FP8	10000	1/2"NPT	3.2 (0.13)	76 (2.99)	57.05 (2.25)	38 (1.5)	
三通接头 (阳螺纹)								
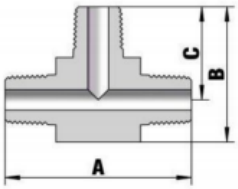	T-10MP4	10000	1/4"NPT	2.4 (0.09)	52.4 (2.06)	38.1 (1.5)	26.2 (1.03)	
	T-10MP6	10000	3/8"NPT	3.2 (0.13)	62 (2.44)	47 (1.85)	31 (1.22)	
	T-10MP8	10000	1/2"NPT	3.2 (0.13)	76 (2.99)	57.05 (2.25)	38 (1.5)	
三通接头 (阴螺纹-阳螺纹-阳螺纹)								
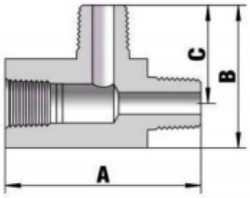	T-10FP4MM	10000	1/4"NPT	2.4 (0.09)	52.4 (2.06)	38.1 (1.5)	26.2 (1.03)	
	T-10FP6MM	10000	3/8"NPT	3.2 (0.13)	62 (2.44)	47 (1.85)	31 (1.22)	
	T-10FP8MM	10000	1/2"NPT	3.2 (0.13)	76 (2.99)	57.05 (2.25)	38 (1.5)	

示意图	型号	最大压力 PSI	接口尺寸	喉口 MM(IN.)	尺寸 MM(IN.) A	B	C	D
三通接头 (阳螺纹-阳螺纹-阴螺纹)								
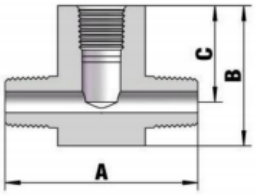	T-10MP4MF	10000	1/4"NPT	2.4 (0.09)	52.4 (2.06)	38.1 (1.5)	26.2 (1.03)	
	T-10MP6MF	10000	3/8"NPT	3.2 (0.13)	62 (2.44)	47 (1.85)	31 (1.22)	
	T-10MP8MF	10000	1/2"NPT	3.2 (0.13)	76 (2.99)	57.05 (2.25)	38 (1.5)	
三通接头（阴螺纹-阳螺纹-阴螺纹）								
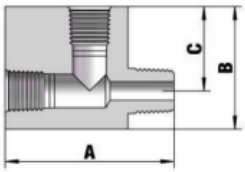	T-10FP4MF	10000	1/4"NPT	2.4 (0.09)	52.4 (2.06)	38.1 (1.5)	26.2 (1.03)	
	T-10FP6MF	10000	3/8"NPT	3.2 (0.13)	62 (2.44)	47 (1.85)	31 (1.22)	
	T-10FP8MF	10000	1/2"NPT	3.2 (0.13)	76 (2.99)	57.05 (2.25)	38 (1.5)	
三通接头 (阴螺纹-阴螺纹-阳螺纹)								
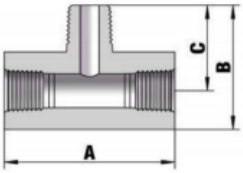	T-10FP4FM	10000	1/4"NPT	2.4 (0.09)	52.4 (2.06)	38.1 (1.5)	26.2 (1.03)	
	T-10FP6FM	10000	3/8"NPT	3.2 (0.13)	62 (2.44)	47 (1.85)	31 (1.22)	
	T-10FP8FM	10000	1/2"NPT	3.2 (0.13)	76 (2.99)	57.05 (2.25)	38 (1.5)	

四通接头 (阴螺纹)								
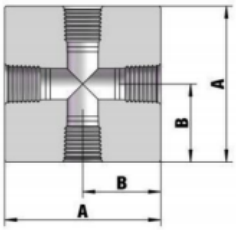	C-10FP4	10000	1/4"NPT	2.4 (0.09)	52.4 (2.06)	26.2 (1.03)		
	C-10FP6	10000	3/8"NPT	3.2 (0.13)	62 (2.44)	31 (1.22)		
	C-10FP8	10000	1/2"NPT	3.2 (0.13)	76 (2.99)	38 (1.5)		

订货信息

C-10S4FP4-MP6-FP4-MP6

型式	压力	材料	接口 1	接口 2	接口 3(空)	接口 4(空)
C	**10**	**S4**	**FP4**	**MP6**	**FP4**	**MP6**
S-直通	06-1000psig	None-316	FP4-阴螺纹 NPT1/4	同接口 1	同接口 1	同接口 1
A-弯头	10-10000psig	S4-304	FP6-阴螺纹 NPT3/8			
T-三通接头	15-15000psig		FP8-阴螺纹 NPT1/2			
C-四通接头			FP12-阴螺纹 NPT3/4			
			MP4-阳螺纹 NPT1/4			
			MP6-阳螺纹 NPT3/8			
			MP8-阳螺纹 NPT1/2			
			MP12-阳螺纹 NPT3/4			

*非标准产品请联系我们。

20000PSI 系列

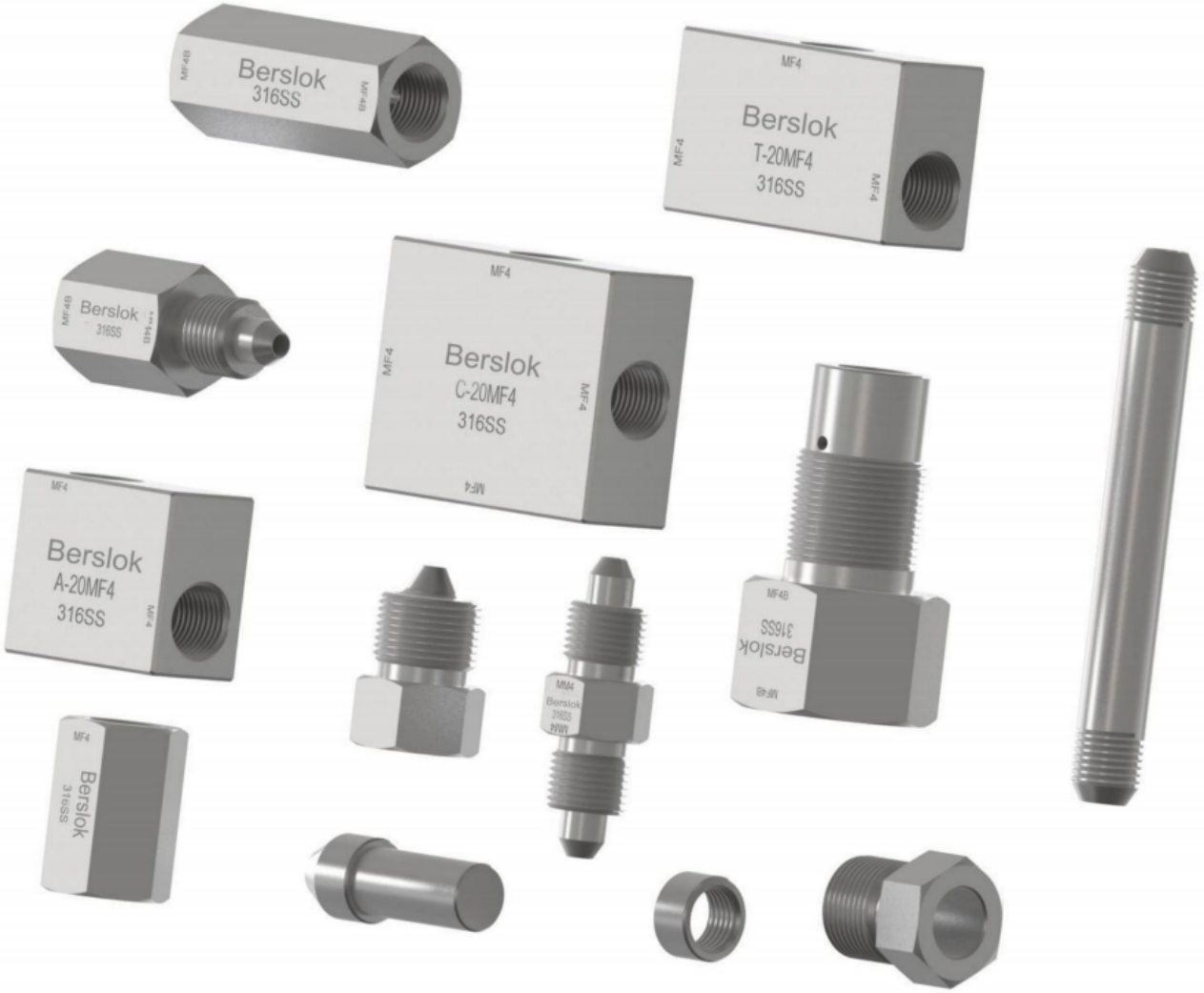

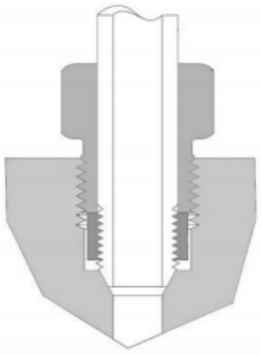

产品特点

- 可用尺寸为 1/4”，3/8”，9/16”，1/2”和 3/4”.
- 用冷拔 316 不锈钢制成的部件
- 适用温度：0°F 至 650°F (-17.8℃至 343℃)
- 二硫化钼涂层可防止螺纹咬死

尺寸

示意图	型号	最大压力 PSI	接管尺寸	示意图	型号	最大压力 PSI	接管尺寸	示意图	型号	最大压力 PSI	接管尺寸
格兰头				螺纹环				堵头			
	G20M4	20000	1/4”		C20M4	20000	1/4”		P20M4	20000	1/4”
	G20M6	20000	3/8”		C20M6	20000	3/8”		P20M6	20000	3/8”
	G20M9	20000	9/16”		C20M9	20000	9/16”		P20M9	20000	9/16”
	G20M12	20000	3/4”		C20M12	20000	3/4”		P20M12	20000	3/4”
	G20M16	20000	1”		C20M16	20000	1”		P20M16	20000	1”

示意图	型号	最大压力 PSI	接口尺寸	尺寸 MM(IN.) A	B	C	D
转接头 (阴螺纹-阳螺纹)							
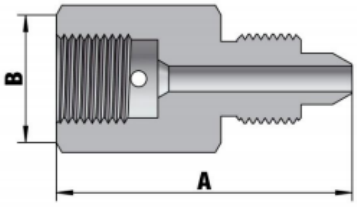	S-20MF4-MM4	20000	1/4"中压螺纹	37 (1.46)	15.88 (0.63)		
	S-20MF6-MM6	20000	3/8"中压螺纹	47.5 (1.87)	19.05 (0.75)		
	S-20MF9-MM9	20000	9/16"中压螺纹	56.8 (2.24)	25.4 (1)		
	S-20MF12-MM12	20000	3/4"中压螺纹	76 (2.99)	34.93 (1.38)		
	S-20MF16-MM16	20000	1"中压螺纹	102 (4.02)	44.45 (1.75)		
穿板接头 (阴螺纹-阳螺纹)							
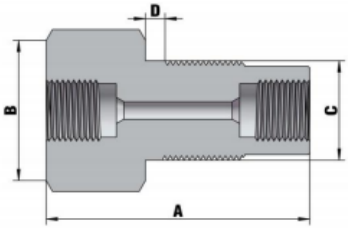	S-20MF4B	20000	1/4"中压阴螺纹	47.8 (1.88)	25.4 (1)	12 (0.47)	12 (0.47)
	S-20MF6B	20000	3/8"中压阴螺纹	51 (2.01)	25.4 (1)	12 (0.47)	12 (0.47)
	S-20MF9B	20000	9/16"中压阴螺纹	60 (2.36)	34.93 (1.38)	12 (0.47)	12 (0.47)
	S-20MF12B	20000	3/4"中压阴螺纹	70 (2.76)	47.63 (1.88)	15 (0.59)	15 (0.59)
	S-20MF16B	20000	1"中压阴螺纹	88.9 (3.5)	54 (2.13)	18 (0.71)	15 (0.59)
六角短节 (阳螺纹)							
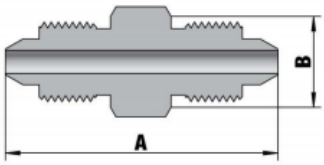	S-20MM4	20000	1/4"中压阳螺纹	41.3 (1.63)	12.7 (0.5)		
	S-20MM6	20000	3/8"中压阳螺纹	49 (1.93)	15.88 (0.63)		
	S-20MM9	20000	9/16"中压阳螺纹	61.8 (2.43)	22.23 (0.88)		
	S-20MM12	20000	3/4"中压阳螺纹	78.4 (3.09)	28.58 (1.13)		
	S-20MM16	20000	1"中压阳螺纹	104.6 (4.12)	34.93 (1.38)		
堵头							
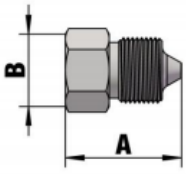	PP20M4	20000	1/4"中压阳螺纹	24.9 (0.98)	12.7 (0.5)		
	PP20M6	20000	3/8"中压阳螺纹	28.5 (1.12)	15.88 (0.63)		
	PP20M9	20000	9/16"中压阳螺纹	37.07 (1.46)	22.23 (0.88)		
	PP20M12	20000	3/4"中压阳螺纹	44.5 (1.75)	27 (1.06)		
	PP20M16	20000	1"中压阳螺纹	58.8 (2.31)	34.93 (1.38)		

示意图	型号	最大压力 PSI	接口尺寸	尺寸 MM(IN.) A	B	C	D
堵帽							
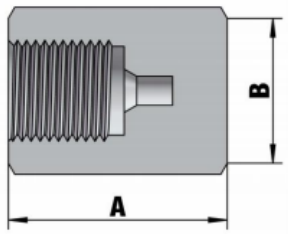	PC20M4	20000	1/4"中压阴螺纹	24 (0.94)	15.88 (0.63)		
	PC20M6	20000	3/8"中压阴螺纹	32 (1.26)	19.05 (0.75)		
	PC20M9	20000	9/16"中压阴螺纹	38.1 (1.5)	25.4 (1)		
	PC20M12	20000	3/4"中压阴螺纹	45 (1.77)	34.93 (1.38)		
	PC20M16	20000	1"中压阴螺纹	63 (2.48)	44.45 (1.75)		
直通接头 (阴螺纹)							
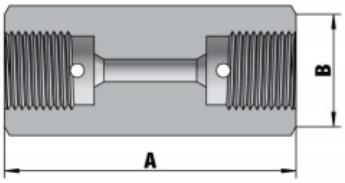	S-20MF4	20000	1/4"中压阴螺纹	41.3 (1.63)	15.88 (0.63)		
	S-20MF6	20000	3/8"中压阴螺纹	44.5 (1.75)	19.05 (0.75)		
	S-20MF9	20000	9/16"中压阴螺纹	53.8 (2.12)	25.4 (1)		
	S-20MF12	20000	3/4"中压阴螺纹	63.5 (2.5)	34.93 (1.38)		
	S-20MF16	20000	1"中压阴螺纹	88.9 (3.5)	44.45 (1.75)		
直通接头 (阴螺纹)							
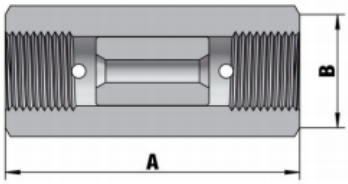	S-20MF4U	20000	1/4"中压阴螺纹	41.3 (1.63)	15.88 (0.63)		
	S-20MF6U	20000	3/8"中压阴螺纹	44.5 (1.75)	19.05 (0.75)		
	S-20MF9U	20000	9/16"中压阴螺纹	53.8 (2.12)	25.4 (1)		
	S-20MF12U	20000	3/4"中压阴螺纹	63.5 (2.5)	34.93 (1.38)		
	S-20MF16U	20000	1"中压阴螺纹	88.9 (3.5)	44.45 (1.75)		
弯头 (阴螺纹)							
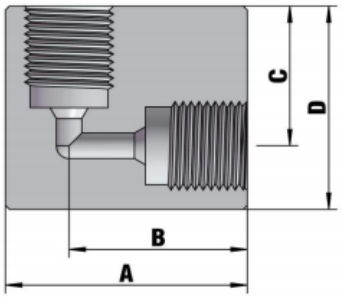	A-20MF4	20000	1/4"中压阴螺纹	30.16 (1.19)	22.2 (0.87)	17.46 (0.69)	24.4 (0.96)
	A-20MF6	20000	3/8"中压阴螺纹	34.93 (1.38)	25.4 (1)	25.4 (1)	34.93 (1.38)
	A-20MF9	20000	9/16"中压阴螺纹	44.45 (1.75)	31.75 (1.25)	31.75 (1.25)	44.45 (1.75)
	A-20MF12	20000	3/4"中压阴螺纹	57.15 (2.25)	38.1 (1.5)	38.1 (1.5)	57.15 (2.25)
	A-20MF16	20000	1"中压阴螺纹	76.2 (3)	52.39 (2.06)	52.39 (2.06)	76.2 (3)

示意图	型号	最大压力 PSI	接口尺寸	尺寸 MM(IN.) A	B	C	D
三通接头 (阴螺纹)							
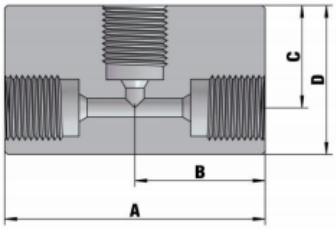	T-20MF4	20000	1/4"中压阴螺纹	44.45 (1.75)	22.23 (0.88)	17.46 (0.69)	25.4 (1)
	T-20MF6	20000	3/8"中压阴螺纹	50.8 (2)	25.4 (1)	25.4 (1)	34.93 (1.38)
	T-20MF9	20000	9/16"中压阴螺纹	63.5 (2.5)	31.75 (1.25)	31.75 (1.25)	44.45 (1.75)
	T-20MF12	20000	3/4"中压阴螺纹	76.2 (3)	38.1 (1.5)	38.1 (1.5)	57.15 (2.25)
	T-20MF16	20000	1"中压阴螺纹	104.8 (4.13)	52.4 (2.06)	52.4 (2.06)	76.2 (3)
四通接头 (阴螺纹)							
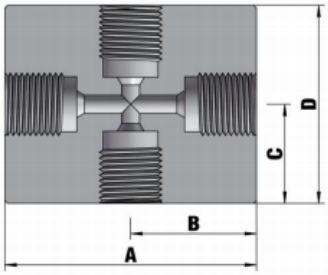	C-20MF4	20000	1/4"中压阴螺纹	44.45 (1.75)	22.23 (0.88)	17.465 (0.69)	34.93 (1.38)
	C-20MF6	20000	3/8"中压阴螺纹	50.8 (2)	25.4 (1)	25.4 (1)	50.8 (2)
	C-20MF9	20000	9/16"中压阴螺纹	63.5 (2.5)	31.75 (1.25)	31.75 (1.25)	63.5 (2.5)
	C-20MF12	20000	3/4"中压阴螺纹	76.2 (3)	38.1 (1.5)	38.1 (1.5)	76.2 (3)
	C-20MF16	20000	1"中压阴螺纹	104.8 (4.13)	52.4 (2.06)	52.4 (2.06)	104.8 (4.13)

订货信息

C-20MF4-MM6-MF4-MM6					
型式	压力	接口 1	接口 2	接口 3(空)	接口 4(空)
C	**20**	**MF4**	**MM6**	**MF4**	**MM6**
S-直通	20-20000psig	MF4- 1/4"中压阴螺纹	同接口 1	同接口 1	同接口 1
A-弯头		MF6- 3/8"中压阴螺纹			
T-三通接头		MF9- 9/16"中压阴螺纹			
C-四通接头		MF12- 3/4"中压阴螺纹			
		MF16- 1"中压阴螺纹			
		MM4- 1/4"中压阳螺纹			
		MM6- 3/8"中压阳螺纹			
		MM9- 9/16"中压阳螺纹			
		MM12- 3/4"中压阳螺纹			
		MM16- 1"中压阳螺纹			

*非标准产品请联系我们。

30000PSI~60000PSI 系列

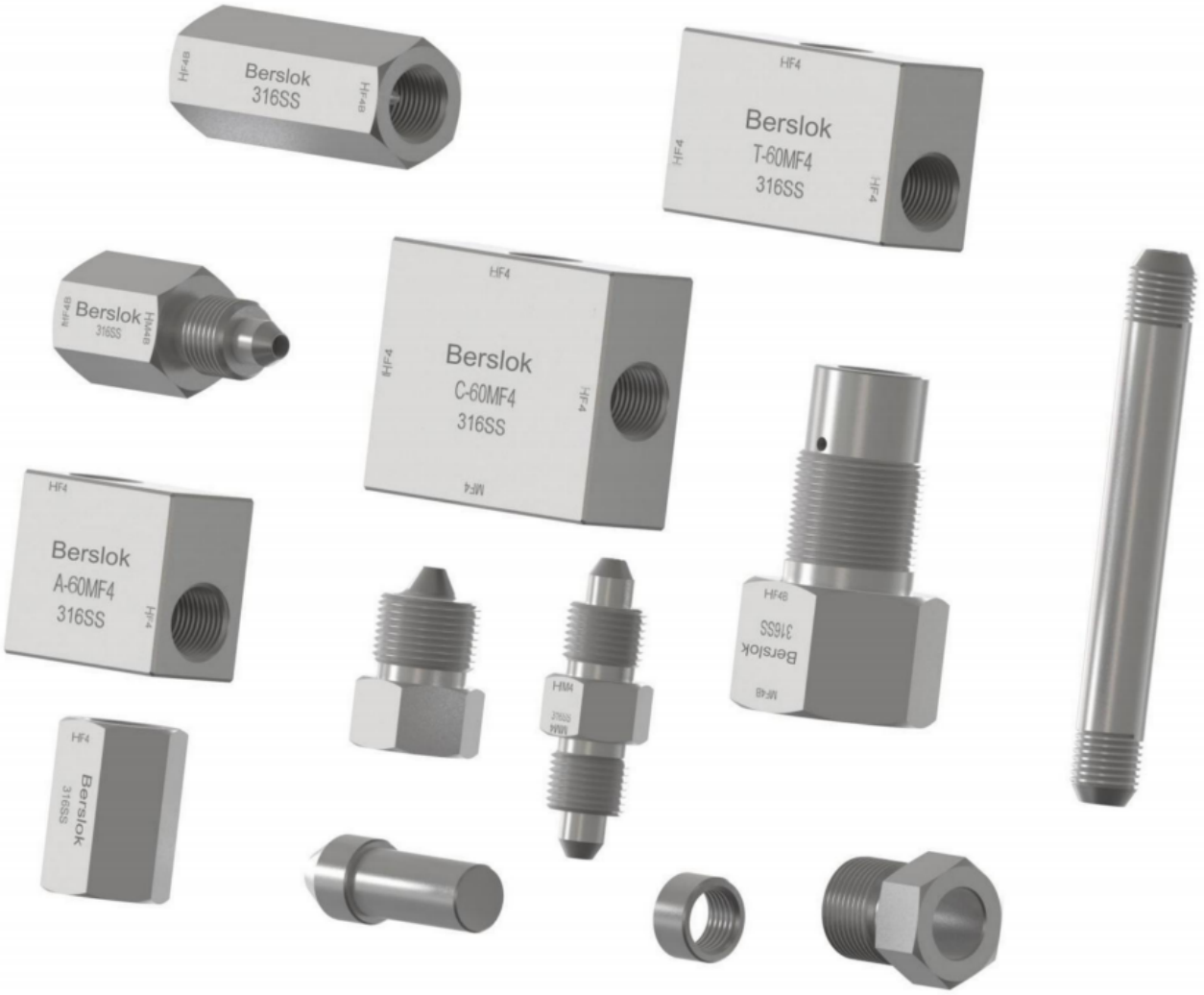

产品特点

- 可用尺寸为 1/4”，3/8”，9/16”。
- 用冷拔 316 不锈钢制成的部件
- 适用温度：0°F 至 650°F (-17.8℃至 343℃)
- 二硫化钼涂层防止螺纹咬死

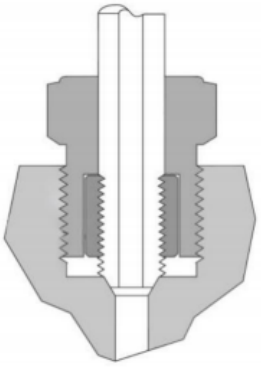

尺寸

示意图	型号	最大压力 PSI	接管尺寸	示意图	型号	最大压力 PSI	接管尺寸	示意图	型号	最大压力 PSI	接管尺寸
格兰头				螺纹环				堵头			
	G60H4	60000	1/4”		C60H4	60000	1/4”		P60H4	60000	1/4”
	G60H6	60000	3/8”		C60H6	60000	3/8”		P60H6	60000	3/8”
	G60H9	60000	1/2”		C60H9	60000	1/2”		P60H9	60000	1/2”

示意图	型号	最大压力 PSI	接口尺寸	尺寸 MM(IN.) A	B	C	D
转接头 (阴螺纹-阳螺纹)							
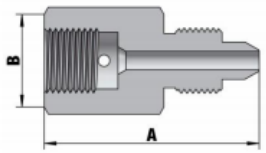	S-60HF4-HM4	60000	1/4"高压螺纹	35 (1.38)	19.05 (0.75)		
	S-60HF4-HM4	60000	3/8"高压螺纹	47.4 (1.87)	25.4 (1)		
	S-60HF9-HM9	60000	9/16"高压螺纹	59.7 (2.35)	34.93 (1.38)		
穿板接头 (阴螺纹-阳螺纹)							
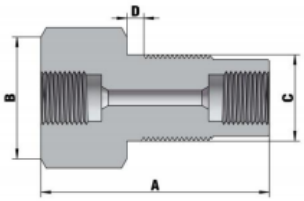	S-60HF4B	60000	1/4"高压阴螺纹	50.8 (2)	25.4 (1)	22.5 (0.89)	12 (0.47)
	S-60HF4B	60000	3/8"高压阴螺纹	60 (2.36)	34.93 (1.38)	27.5 (1.08)	12 (0.47)
	S-60HF9B	60000	9/16"高压阴螺纹	65 (2.56)	47.69 (1.88)	42.5 (1.67)	13 (0.51)
六角短节 (阳螺纹)							
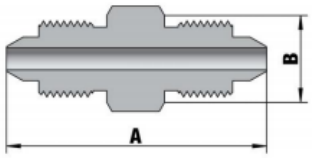	S-60HM4	60000	1/4"高压阳螺纹	41.3 (1.63)	15.88 (0.63)		
	S-60HM6	60000	3/8"高压阳螺纹	50.2 (1.98)	20.64 (0.81)		
	S-60HM9	60000	9/16"高压阳螺纹	66.7 (2.63)	30.2 (1.19)		
堵头							
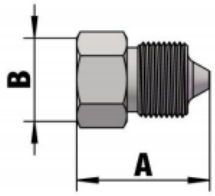	PP60H4	60000	1/4"高压阳螺纹	25.4 (1)	15.88 (0.63)		
	PP60H6	60000	3/8"高压阳螺纹	28.6 (1.13)	20.64 (0.81)		
	PP60H9	60000	9/16"高压阳螺纹	40.1 (1.58)	30.2 (1.19)		
堵帽							
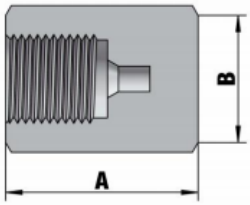	PC60H4	60000	1/4"高压阴螺纹	22.2 (0.87)	19.05 (0.75)		
	PC60H6	60000	3/8"高压阴螺纹	31.8 (1.25)	25.4 (1)		
	PC60H9	60000	9/16"高压阴螺纹	38.1 (1.5)	34.93 (1.38)		
直通接头 (阴螺纹)							
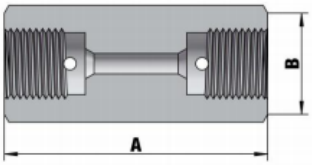	S-60HF4	60000	1/4"高压阴螺纹	35.1 (1.38)	19.05 (0.75)		
	S-60HF6	60000	3/8"高压阴螺纹	44.5 (1.75)	25.4 (1)		
	S-60HF9	60000	9/16"高压阴螺纹	55.6 (2.19)	34.93 (1.38)		

示意图	型号	最大压力 PSI	接口尺寸	尺寸 MM(IN.) A	B	C	D
直通接头（阴螺纹）							
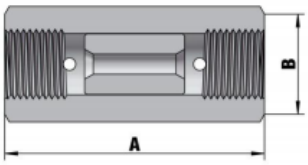	S-60HF4U	60000	1/4"高压阴螺纹	35.1 (1.38)	19.05 (0.75)		
	S-60HF6U	60000	3/8"高压阴螺纹	44.5 (1.75)	25.4 (1)		
	S-60HF9U	60000	9/16"高压阴螺纹	55.6 (2.19)	34.93 (1.38)		
弯头 (阴螺纹)							
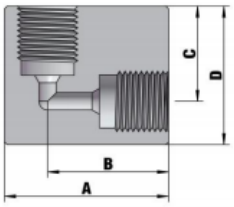	A-60HF4	60000	1/4"高压阴螺纹	34.9 (1.37)	22.2 (0.87)	25.4 (1)	38.1 (1.5)
	A-60HF6	60000	3/8"高压阴螺纹	44.5 (1.75)	31.8 (1.25)	25.4 (1)	38.1 (1.5)
	A-60HF9	60000	9/16"高压阴螺纹	66.7 (2.63)	47.6 (1.87)	28.6 (1.13)	47.6 (1.87)
三通接头 (阴螺纹)							
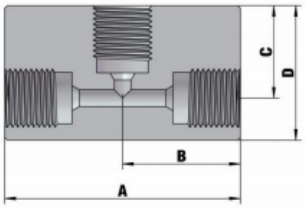	T-60HF4	60000	1/4"高压阴螺纹	50.8 (2)	25.4 (1)	22.2 (0.87)	34.9 (1.37)
	T-60HF6	60000	3/8"高压阴螺纹	50.8 (2)	25.4 (1)	27 (1.06)	39.7 (1.56)
	T-60HF9	60000	9/16"高压阴螺纹	66.7 (2.63)	33.3 (1.31)	34.9 (1.37)	54 (2.13)
四通接头 (阴螺纹)							
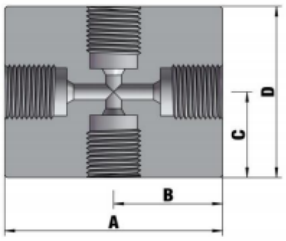	C-60HF4	60000	1/4"高压阴螺纹	50.8 (2)	25.4 (1)	19.05 (0.75)	38.1 (1.5)
	C-60HF6	60000	3/8"高压阴螺纹	54 (2.13)	27 (1.06)	25.4 (1)	50.8 (2)
	C-60HF9	60000	9/16"高压阴螺纹	70 (2.76)	35 (1.38)	33.3 (1.31)	66.7 (2.63)

订货信息

C-60HF4-HM6-HF4-HM6					
型式	压力	接口 1	接口 2	接口 3(空)	接口 4(空)
C	60	HF4	HM6	HF4	HM6
S-直通	60-60000psig	HF4- 1/4"高压螺纹阴螺纹	同接口 1	同接口 1	同接口 1
A-弯头		HF6- 3/8"高压螺纹阴螺纹			
T-三通接头		HF9- 9/16"高压螺纹阴螺纹			
C-四通接头		HF12- 3/4"高压螺纹阴螺纹			
		HF16- 1"高压螺纹阴螺纹			
		HM4- 1/4"高压螺纹阳螺纹			
		HM6- 3/8"高压螺纹阳螺纹			
		HM9- 9/16"高压螺纹阳螺纹			
		HM12- 3/4"高压螺纹阳螺纹			
		HM16- 1"高压螺纹阳螺纹			

高压接口细节

20000psi

示意图	型号	接管	尺寸 MM		
			A	B	C
阴螺纹细节					
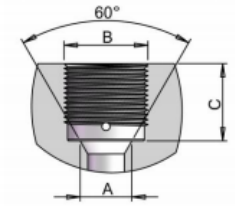	MF4	1/4"O.D.	3/16"	7/16"-20	1/2"
	MF6	3/8"O.D.	5/16"	9/16"-18	5/8"
	MF9	9/16"O.D.	1/2"	13/16"-16	3/4"
	MF12	3/4"O.D.	5/8"	3/4"-14NPSM	15/16"
	MF16	1"O.D.	7/8"	1-3/8"-12TH'D	1-5/16"
阳螺纹细节					
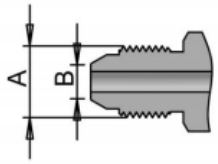	MM4	1/4"O.D.	3/16"	7/16"-20	1/2"
	MM6	3/8"O.D.	5/16"	9/16"-18	5/8"
	MM9	9/16"O.D.	1/2"	13/16"-16	3/4"
	MM12	3/4"O.D.	5/8"	3/4"-14NPSM	15/16"
	MM16	1"O.D.	7/8"	1-3/8"-12TH'D	1-5/16"
格兰头					
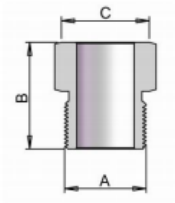	G20-M4	1/4"O.D.	7/16"-20	11/16"	1/2"Hex
	G20-M6	3/8"O.D.	9/16"-18	13/16"	5/8"Hex
	G20-M9	9/16"O.D.	13/16"-16	1-1/16"	7/8"Hex
	G20-M12	3/4"O.D.	3/4"-14NPSM	1-1/8"	1-1/8"Hex
	G20-M16	1"O.D.	1-3/8"-12	1-1/2"	1-3/8"Hex
螺纹环					
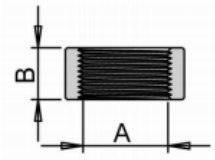	C20-M4	1/4"O.D.	1/4"-28L.H.	7/32"	
	C20-M6	3/8"O.D.	3/8"-24L.H.	1/4"	
	C20-M9	9/16"O.D.	9/16"-18L.H.	5/16"	
	C20-M12	3/4"O.D.	3/4"-16L.H.	3/8"	
	C20-M16	1"O.D.	1"-14L.H.	1/2"	
堵头					
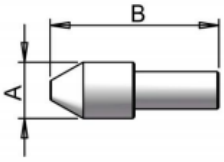	P20-M4	1/4"O.D.	3/8"	1"	
	P20-M6	3/8"O.D.	15/32"	1-1/4"	
	P20-M9	9/16"O.D.	23/32"	1-9/16"	
	P20-M12	3/4"O.D.	9/16"	1-3/4"	
	P20-M16	1"O.D.	23/32"	2-3/8"	
接管头部					
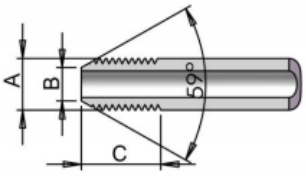	MF4	1/4"O.D.	1/4"-28L.H.	9/64"	11/32"
	MF6	3/8"O.D.	3/8"-24L.H.	1/4"	7/16"
	MF9	9/16"O.D.	9/16"-18L.H.	13/32"	1/2"
	MF12	3/4"O.D.	3/4"-16L.H.	5/8"	5/8"
	MF16	1"O.D.	1"-14L.H.	25/32"	25/32"

*“Hex”带表六方料

30000&60000psi

示意图	型号	接管	尺寸 MM		
			A	B	C
阴螺纹细节					
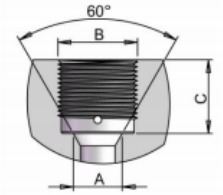	HF4	1/4"O.D.	3/16"	9/16"-18	7/16"
	HF6	3/8"O.D.	5/16"	3/4"-16	5/8"
	HF9	9/16"O.D.	7/16"	1-1/8"-12	3/4"
阳螺纹细节					
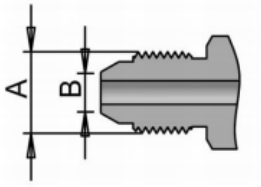	HH4	1/4"O.D.	9/16"-18	1/8"	1/2"
	HH6	3/8"O.D.	3/4"-16	7/32"	5/8"
	HH9	9/16"O.D.	1-1/8"-12	9/32"	3/4"
格兰头					
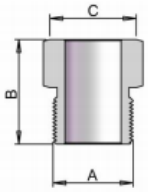	G60-H4	1/4"O.D.	9/16"-18	13/16"	5/8"Hex
	G60-H6	3/8"O.D.	3/4"-16	15/16"	13/16"Hex
	G60-H9	9/16"O.D.	1-1/8"-12	1-3/8"	1-3/16"Hex
螺纹环					
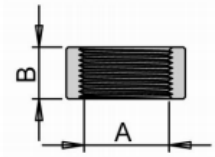	C60-H4	1/4"O.D.	1/4"-28L.H.	3/8"	
	C60-H6	3/8"O.D.	3/8"-24L.H.	17/32"	
	C60-H9	9/16"O.D.	9/16"-18L.H.	5/8"	
堵头					
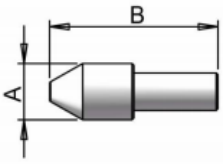	P60-H4	1/4"O.D.	3/8"	1-1/8"	
	P60-H6	3/8"O.D.	1/2"	1-5/16"	
	P60-H9	9/16"O.D.	13/16"	1-3/4"	
接管头部					
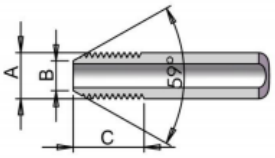	HF4	1/4"O.D.	1/4"-28L.H.	1/8"	9/16"
	HF6	3/8"O.D.	3/8"-24L.H.	7/32"	3/4"
	HF9	9/16"O.D.	9/16"-18L.H.	9/32"	15/16"

Control Valves 控制阀

Regulators 减压阀 调压阀

产品特点

- 316 不锈钢和 17-4PH SS 材料组件
- 灵敏活塞感应设计
- 入口需安装过滤器
- 减压流量控制（高压输入-低压输出）

技术参数

- 最大入口压力：6000psig（42Mpa），10000psig（69Mpa），15000psig（105Mpa）
- 出口压力范围：200~10000psig，50~6000psig，25~4000psig
  15~2500Psig，10~1500psig，0~800psig
  0~500psig
- 适用温度 ：-20° F 至 250° F (-29℃至 121℃）
- 端口：NPT1/4 阴螺纹

调压阀通常用于将压力源或仪器的供应压力从最高10,000 Psi降低到特定的较低工作压力。从调压阀出口供给的工作压力，将保持在接收控制设备所需的预定工作压力范围。顺时针旋转调压阀手柄会增加弹簧施加的压力，从而增加调压阀输出压力。逆时针旋转调压阀手柄会降低调压阀的输出压力。

尺寸

10000PSI(69MPa)

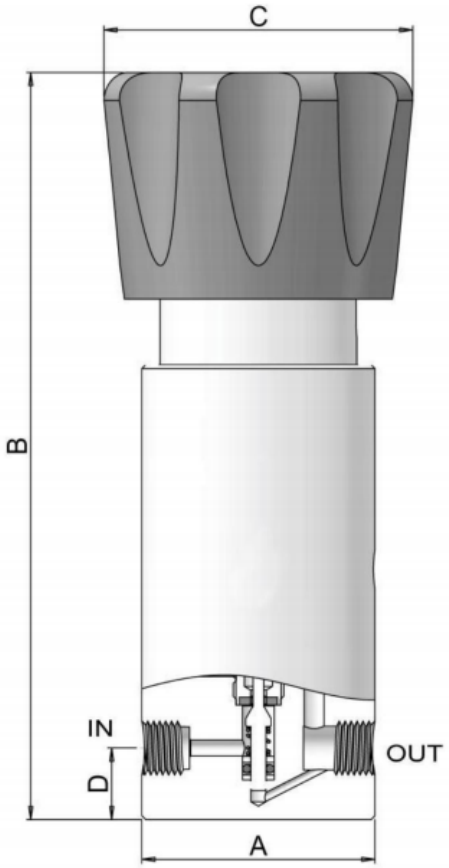

6000PSI(42MPa)

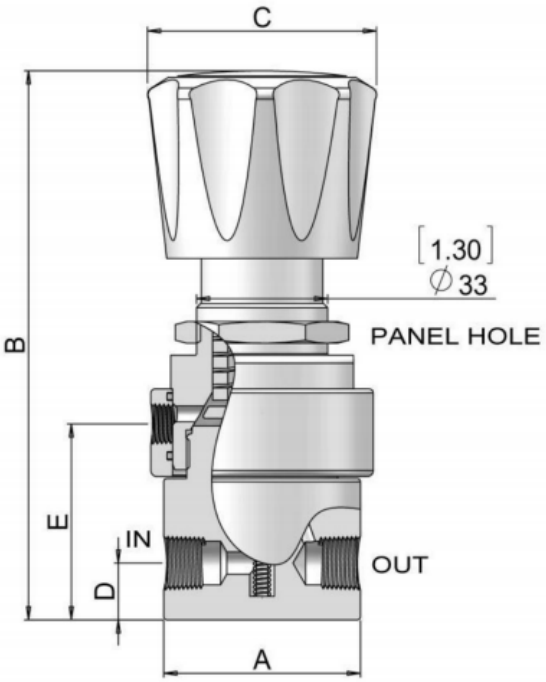

型号	CV 值	最大压力 PSI	连接尺寸	喉口 MM(IN.)	尺寸 MM(IN.) A	B	C	D	E
减压阀									
RGV15SS1FP4	0.08	15000	NPT1/4”	3.2 (0.13)	63 (2.48)	187.3 (7.37)	83.3 (3.28)	15.5 (0.61)	
RGV10SS1FP4	0.06	10000	NPT1/4”	5.6 (0.22)	63 (2.48)	187.3 (7.37)	83.3 (3.28)	15.5 (0.61)	
RGV06SS1FP4	0.06	6000	NPT1/4”	8 (0.31)	52 (2.05)	142 (5.59)	58 (2.28)	14.3 (0.56)	49.5 (1.95)

订货信息

RGV10SS1FP4V					
RGV	**10(入口压力)**	**SS**	**1(出口压力)**	**FP4**	**V**
RGV-减压阀，调压阀	06-6000psig	SS-316	1-200~10000psig	FP4-NPT1/4 阴螺纹	V-Vent
	10-10000psig	S4-304	2-50~6000psig	FP6-NPT3/8 阴螺纹	空
	15-15000psig		3-25~4000psig	HF4-1/4"高压阴螺纹	
			4-15~2500psig		
			5-10~1500psig		
			6-0~800psig		
			7-0~500psig		
			8-0~500psig		

*非标准产品请联系我们。

Pressure Switch Valve

压力传感阀

产品特点

- 316 不锈钢材料组件
- 设定区间 10~10000psig (69Mpa)
- 设计用于设定点 1%正负重复性
- 起跳和复位压力之间最小死区范围

技术参数

- 最大工作压力：10000psig (69Mpa)
- 适用温度：-29℃至 121℃(-20° F 至 250° F）
- 端口：NPT1/2 阴螺纹
- Cv 值（入口）：1.3　Cv 值（出口）：5.3

压力传感阀是一种三通分流和排放阀，通过与可调节弹簧力相反的作用在活塞上的压力来平衡。 它可以通过两个端口中的任何一个来供应仪器压力，它可以用作常闭阀或常开阀。 这些端口在开关主体上标记为“ HI IN”或“ LO IN”。 两种操作模式下，在阀体上标为“OUT”的输出端口对于两种操作模式都是相同的，施加在传感口上的压力使阀工作。

尺寸

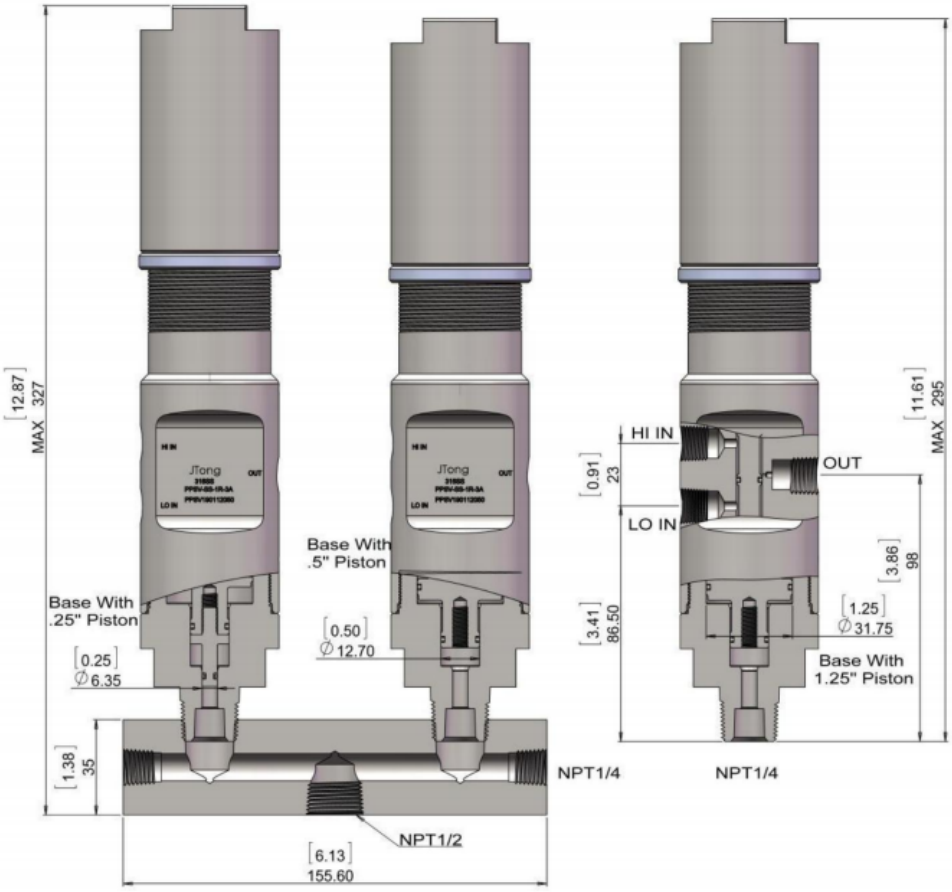

参数	
阀类型	3通
设定点区间范围	±1%
死区	5% of Range
最大入口压力	150 PSI
Cv值	0.08
压力传感入口	10000psig
阀门接口	NPT1/4 阴螺纹
压力传感入口	NPT1/4 阳螺纹
阀组接口	NPT1/2 阴螺纹

压力范围选择

可用范围 Psig（Bar）	弹簧代号			活塞代号	活塞尺寸
	R(红色)	B(蓝色)	Y(黄色)		
10~45（0.7~3.1）				1	1.25"
30~100（2~6.9）			1Y		
80~200（5.5~13.8）		1B			
200~450（13.8~27.6）			2Y	2	0.5"
400~900（27.6~62）		2B			
750~1500（51.7~103）	2R				
1500~3000（103~207）			3Y	3	0.25"
3000~6000（207~414）		3B			
6000~10000（414~689）	3R				

订货信息

压力传感阀

PSV-10SSFP4-3R-3A

PSV	10	SS	FP4	3	R	3A
压力传感阀	10-10000psig	SS-316	FP4-NPT1/4	1-1.25"	R-红色	2A-二通，常开，6000psig
		S4-304	FP8-NPT1/2	2-0.5"	B-蓝色	2B-二通，常闭，6000psig
				3-0.25"	Y-黄色	3A-三通，150psig
					G-绿色	

压力传感阀组

PSVA-10SSFP4-2B3R-3A

PSVA	10	SS	FP4	2	B	3	R	3A
压力传感阀组	10-10000psig	SS-316	FP4-NPT1/4	1-1.25"	R-红色	1-1.25"	R-红色	2A-二通，NO
		S4-304	FP8-NPT1/2	2-0.5"	B-蓝色	2-0.5"	B-蓝色	2B-二通，NC
				3-0.25"	Y-黄色	3-0.25"	Y-黄色	3A-三通
					G-绿色		G-绿色	

*非标准产品请联系我们。

Interface Valve

产品特点

- 316 不锈钢材料组件
- 大流量可确保系统快速响应

技术参数

- 阀体额定压力（控制口）：20000psig（137Mpa）
- 适用温度 ：-20°F 至 250°F (-29°C 至 121°C)
- 端口： NPT1/4 阴螺纹

IV系列是一种多功能控制阀，常用的是一种二位三通常闭阀，由先导式压力控制和液压流量控制阀组成。 阀设计的目的是使用相对较低的先导压力来控制高压液压输出。当先导供应压力失压，入口端关闭，并将控制回路中的压力泄放。Interface阀通常用于控制地下安全阀（SCSSV）或地面安全阀（SSV）的打开或关闭操作。

尺寸

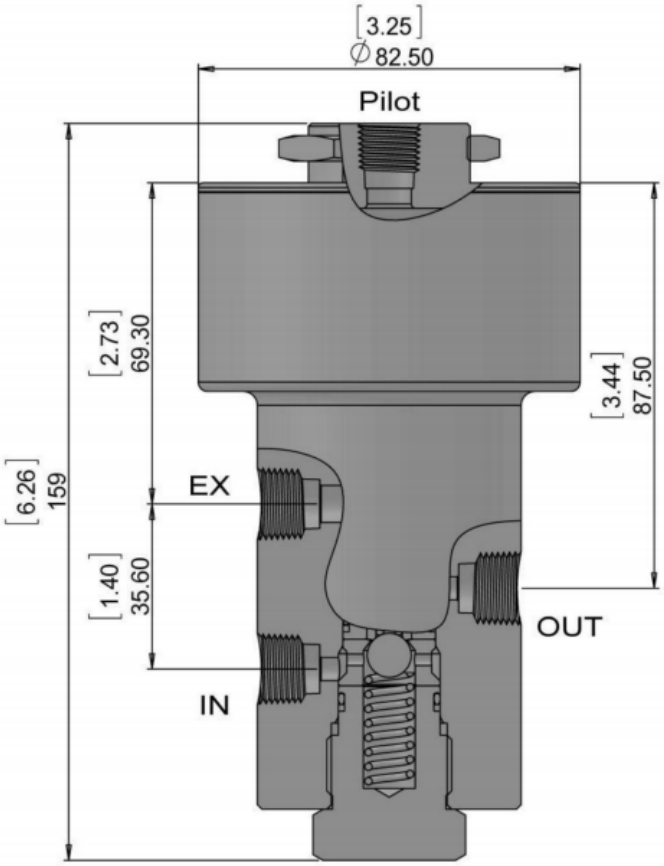

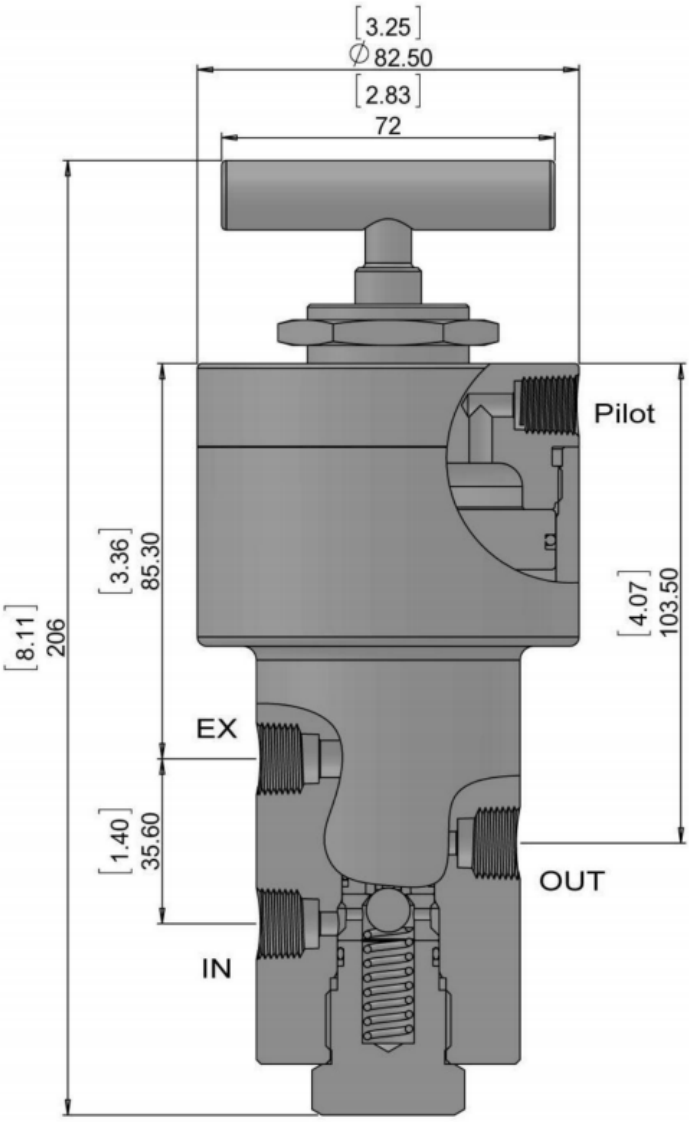

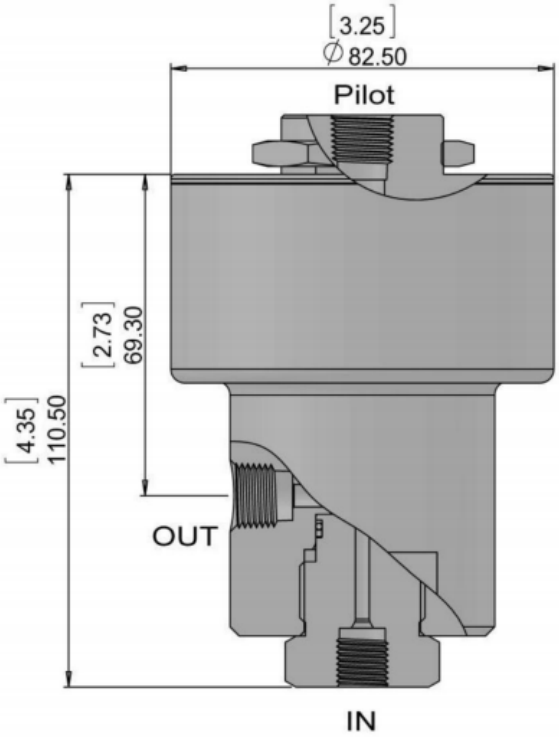

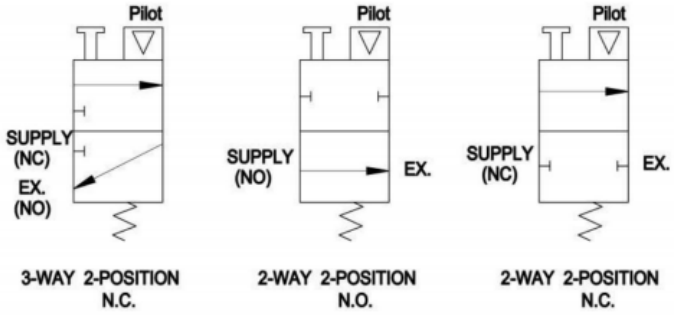

技术参数	6000PSI(42MPa)	10000PSI(69MPa)	20000PSI(138MPa)
流量控制机制	常开 / 常闭	常闭	常开 / 常闭
功能	二通	三通	二通
工作压力	6000PSI(42MPa)	10000PSI(69MPa)	20000PSI(138MPa)
先导压力	150PSI		
工作压力	-20°F (-29°C) to 250°F (121°C)		
湿润材料	316 SS and 17-4PH SS		
密封材料	Buna N and Peek		
阀门接口	NPT1/4 阴螺纹		NPT1/4 阴螺纹&MF4&HF4
先导接口	NPT1/4 阴螺纹		
先导操作比	100:1 125:1		
喉口	6.9mm	3.2mm	3mm
安装孔尺寸	35mm	35mm	35mm

订货信息

IV10SSFP4-31H						
IV	**10**	**SS**	**FP4**	**3**	**1**	**H**
IV-Interface Valve	06-6000psig	SS-316	FP4-NPT1/4	1-2 通，常闭	1-100:1	H-带手柄
	10-10000psig	S4-304	MF4-1/4"中压	2-2 通，常开	2-125:1	None-不带手柄
	20-20000psig		HF4-1/4"高压	3-3 通，常闭		
	30-30000psig		4-15~2500psig			
			5-10~1500psig			
			6-0~800psig			
			7-0~500psig			
			8-0~500psig			

Quick Exhaust Valve 快排阀

产品特点

- 316 不锈钢材料组件
- 大 Cv 值可确保快速的系统响应
- 耐用的 Buna-N 密封
- 减压流量控制（高压输入-低压输出）

技术参数

- 最大工作压力：10000psig（69Mpa）
- 工作温度：-29℃至 121℃(-20° F 至 250° F）
- 端口：NPT1/2 阴螺纹
- Cv 值（入口）：1.3　Cv 值（排）：5.3

快排阀是一种大流量的排压阀，正常工作时自动建立入口到出口的流量，以自动打开地面安全阀（SSV或液压执行器）。当工作液压压力损失或显著下降时，将使阀芯快速回座，并建立大流量液压反向卸压，可确保快速关闭执行器。

尺寸

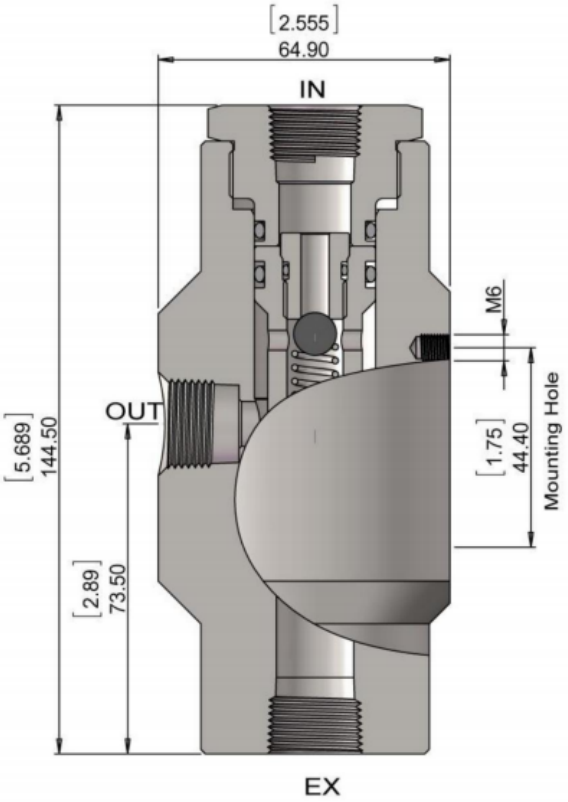

订货信息

型号	CV	最高压力 PSI	连接尺寸	尺寸 MM(IN.) A	B	C
快排阀						
QEV-10SSFP8	5.33	10000	1/2"NPT	65 (2.56)	73.5 (2.89)	144.5 (5.69)

Shuttle Valve 梭阀

产品特点

- 316 不锈钢,Buna N 材料组件
- 大 Cv 值可确保系统快速响应
- 适用介质为气动或液压

技术参数

- 最大承受压力：200psi（1.4Mpa）、10000psig（69Mpa）
- 适用温度 ：-20°F 至 250°F (-29°C 至 121°C)

梭阀有一个压力选择滑梭，该滑梭会阻塞两个入口之一，而另一个入口则连接至共有出口。两个入口分别连接两路系统的介质，当一侧介质压力大于另一侧，压力大的一侧入口便与出口连通。

尺寸

型号	CV 值	最高压力 PSI	连接尺寸	尺寸 MM(IN.) A	B	C
STV-D2SSFP4P	1.2	200	1/4"NPT	56 (2.2)	28 (1.1)	28 (1.1)
STV-10SSFP4P	0.73	10000	1/4"NPT	65 (2.56)	28 (1.1)	30 (1.18)

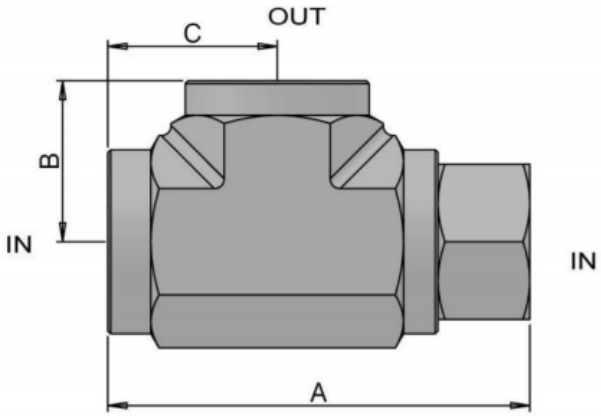

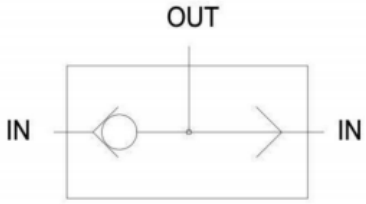

订货信息

STV-10SSFP4P				
STV	10	SS	FP4	P
梭阀	D2-200psig	SS-316	FP4-NPT1/4 阴螺纹	P-气动
	10-10000psig	S4-304	FP6-NPT3/8 阴螺纹	H-液压
			FP8-NPT1/2 阴螺纹	

*非标准产品请联系我们。

Relay Valve 中继阀

产品特点

- 316 不锈钢,X-750 材料组件
- 二位三通控制功能，常闭阀
- 适用介质为气动或液压
- 可选择带锁块的中继阀

技术参数

- 阀体额定压力（控制口）：150psig
- 适用温度 ：-20°F 至 250°F (-29°C 至 121°C)
- 端口： NPT1/4 阴螺纹
- Cv 值：2.1

中继阀是一个二位三通常闭阀，可手动复位。 它的设计目的是通过拉动手柄来建立阀门输出压力。一旦将手柄向外拉出并施加了先导供气压力，中继阀将保持正常的使用状态。当先导供压力的失压，入口端关闭，并将控制回路内的压力泄放。这类中继阀最常用于控制地面安全阀的打开/关闭操作顺序或操作典型的故障关闭气动安全系统。阀门也可选带锁块组件。

尺寸

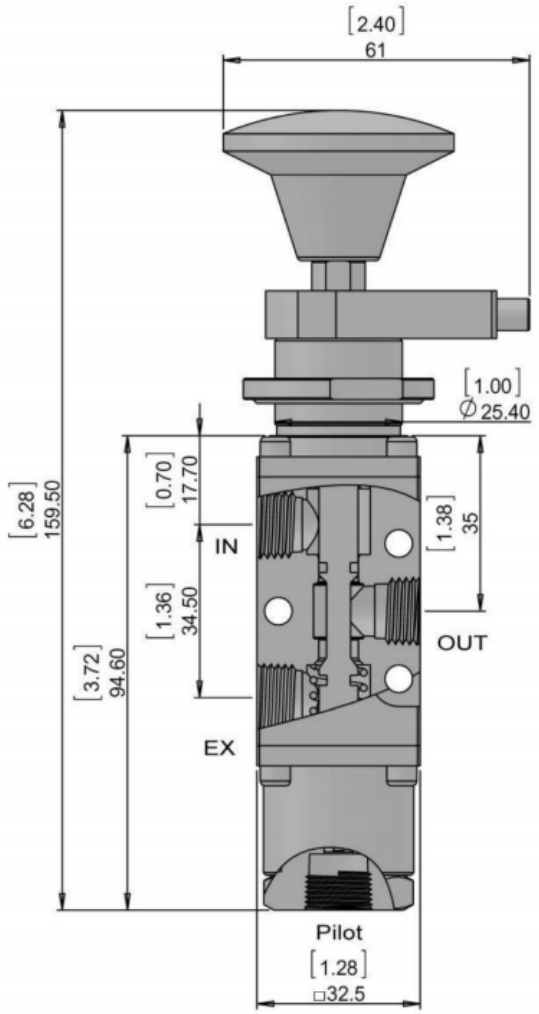

RLV-SS-BHL				
RLV	SS	B(手柄)	H	L
RLV-Relay Valve	SS-316	B-黑色	H-液压	L-带锁
	S4-304	R-红色	P-气动	空

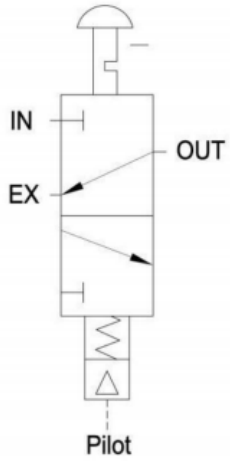

Pilot Operated Valve

先导操作阀

产品特点

- 316 不锈钢,X-750 材料组件
- 三通控制功能，常开/常闭
- 适用介质为气动或液压

技术参数

- 阀体额定压力（控制口）：250psig
- 适用温度：-20°F 至 250°F (-29°C 至 121°C)
- 端口：IN，OUT，EX 端口为 NPT1/4 阴螺纹，先导端口为 NPT1/8 阴螺纹
- Cv 值：2.1

先导阀是一种二位三通常开阀或常闭阀，使用先导压力操作高流量控制阀组件，设计使用相对较低先导供应压力，自动开启或关闭阀门的入口压力，建立一种介质流动方向，当先导压力失压，将建立另一种阀门关闭或者开启的状态。先导阀最常用于要求高于正常流量的应用或控制回路中。

尺寸

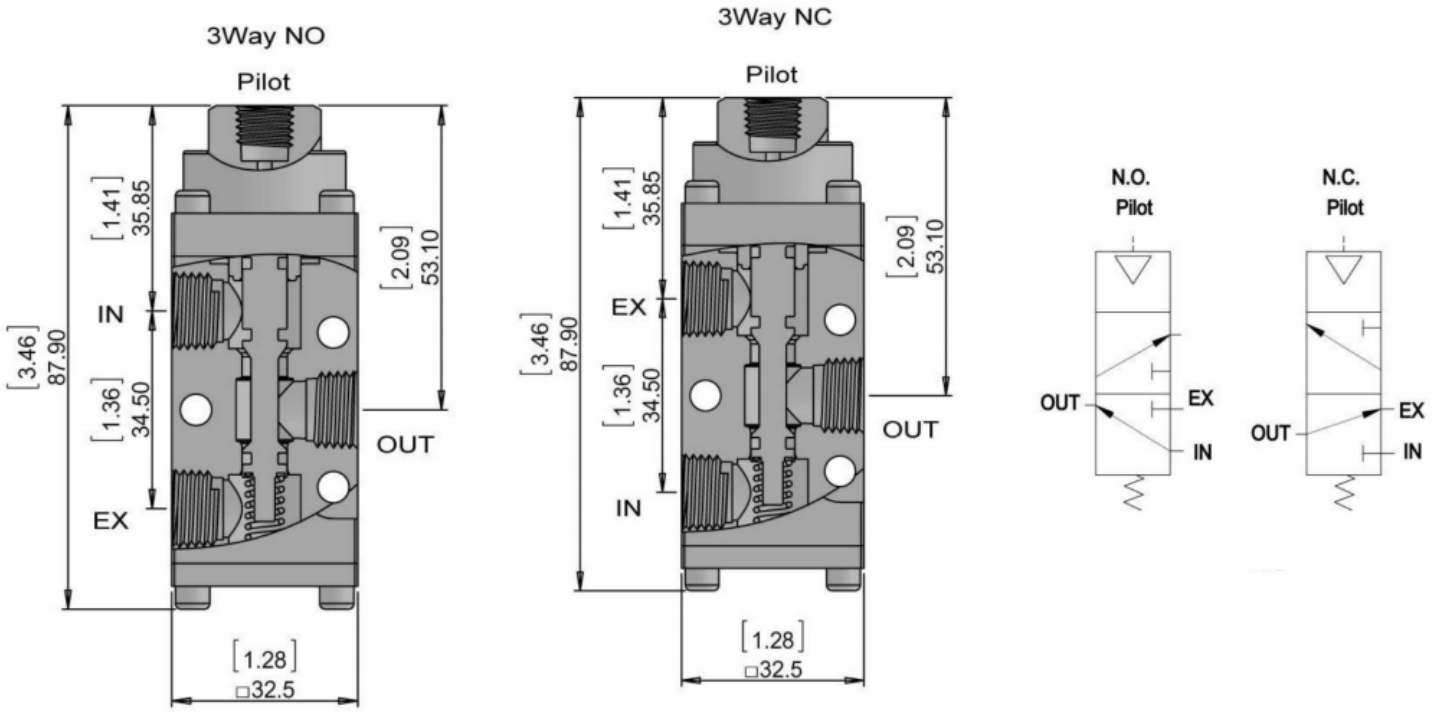

订货信息

POV-SS-CH			
POV	SS	C	H
先导操作阀	SS-316	O-常开	H-液压
	S4-304	C-常闭	P-气动

Manually Operated Valve

手动操作阀

产品特点

- 316 不锈钢,X-750 材料组件
- 三通控制功能，常开/常闭
- 适用介质为气动或液压

技术参数

- 阀体额定压力（控制口）：150psig
- 适用温度 ：-20°F 至 250°F (-29°C 至 121°C)
- 端口：NPT1/4 阴螺纹
- Cv 系数：2.1

MOV 阀是一种二位三通常开或者常闭阀，手动按钮控制阀。 常开阀在按下按钮时自动切断入口压力，并将控制回路中的压力泄放。常闭阀是在按下按钮时，入口供应压力连接至控制系统中，松开按钮，弹簧将阀芯复位，阀门关闭。

这种手动操作阀常用于需要需要周期性降压的，一键测试控制系统应用中。

尺寸

3Way,NO

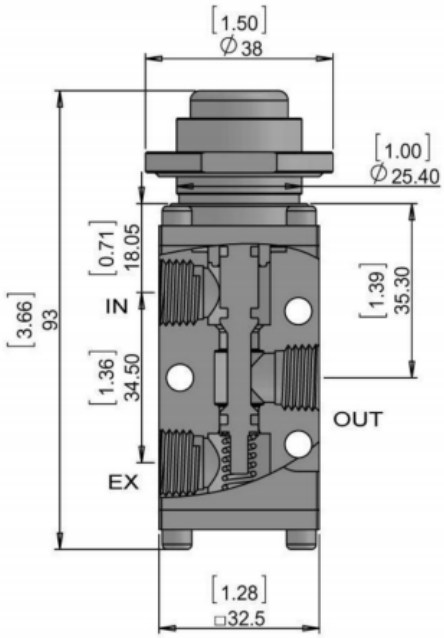

3Way,NC

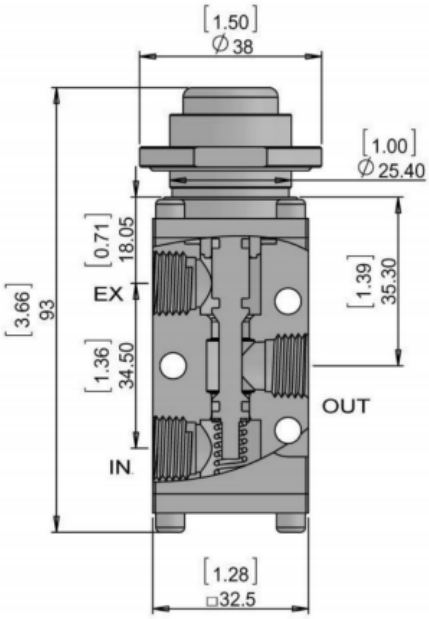

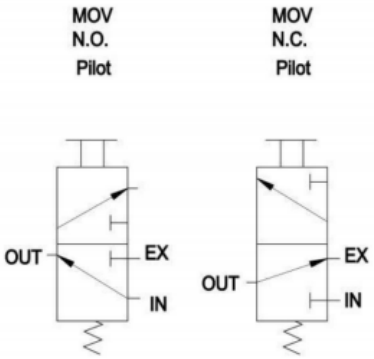

订货信息

MOV-SS-CH			
MOV	SS	C	H
手动操作阀	SS-316	O-常开	H-液压
	S4-304	C-常闭	P-气动

Emergency Shutdown Valve
紧急关断阀

产品特点

- 316 不锈钢,Buna N 材料组件
- 二通、三通阀控制可选
- 适用介质为气动或液压

技术参数

- 阀体额定压力（控制口）：150psig
- 适用温度 ：-20°F 至 250°F (-29°C 至 121°C)
- 端口：NPT1/4 阴螺纹
- Cv 值： 2.6

ESD 是一个二位常闭、手动操作的紧急关断控制阀。如下右侧视图，在手柄拉出状态，阀门的供气口被阻塞或与排气口隔离，拍进 ESD 阀手柄将建立一个供应至排气的通道，以立即关闭 SSV 或 SDV 执行机构和地面控制地下安全阀。

这些控制常见于许多海上平台上的并联 ESD 控制电路中，通常安装在靠近船舶坡道和直升机场的平台扶手 ESD 站。

尺寸

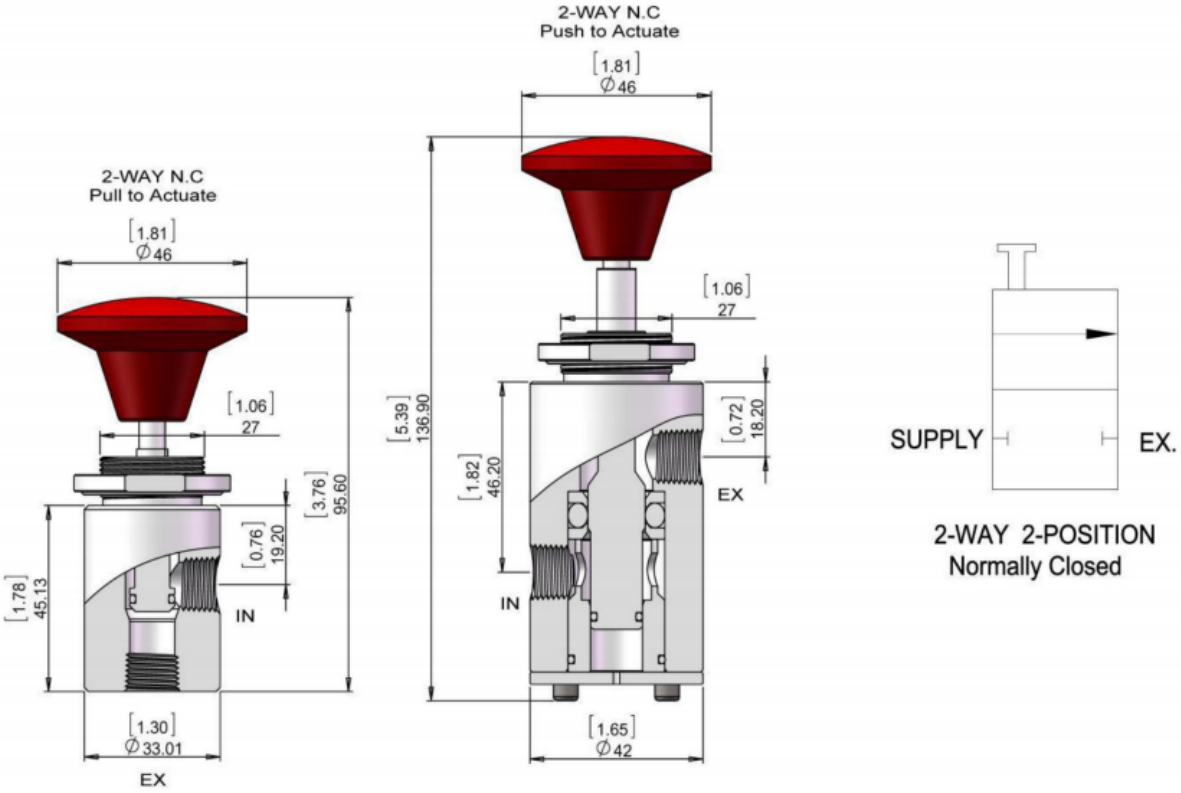

订货信息

ESD-SS-2HR				
ESD	SS	2	H	R(手柄)
ESD-紧急关断阀	SS-316	2-二通	L-拉开接通	R-红色
	S4-304	3-三通	H-拍下接通	B-黑色

Flow Control Valve&Throttle Valve

流量控制阀&节流阀

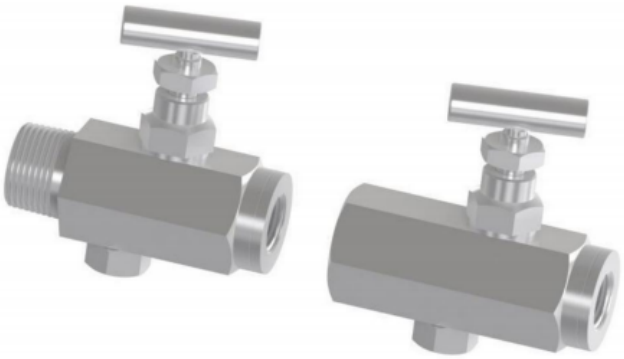

产品特点

- 316 不锈钢,Buna N 材料组件
- 大 Cv 值可确保快速的系统响应
- 适用介质为气动或液压

技术参数

- 最大工作压力：1000psig（6.9Mpa）
- 单向阀压力：5psig
- 适用温度 ：-20°F 至 250°F (-29°C 至 121°C)

流量控制阀由节流阀和单向阀组成。单向阀沿入口至出口方向打开，反之则关闭，介质只能通过节流阀返回

尺寸

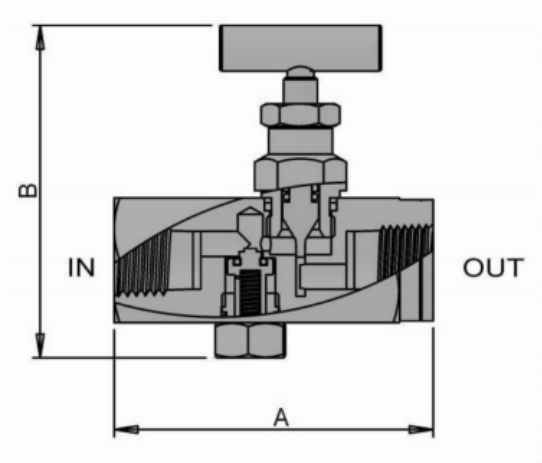

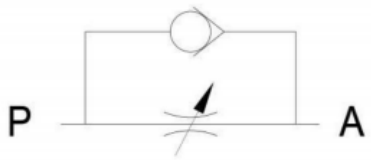

型号	CV 值(P-A)	CV 值(A-P)	最高压力 PSI	连接尺寸	尺寸 MM(IN.)	
					A	B
FCV-SS-FP2	0.28	0.04	1000	1/8"NPT	45 (1.77)	49 (1.93)
FCV-SS-FP12	11	6	200	3/4"NPT	65 (2.56)	28 (1.1)

订货信息

FCV-D2SSFP2FP2P					
FCV	1000	SS	MP2（接口 1）	FP2（接口 2）	P
FCV-Flow Control Valve 单向节流阀	D2-200psig	SS-316	FP2 NPT1/8 阴螺纹	同接口 1	P-气动
TV-Throttle valve 节流阀	01-1000psig	S4-304	MP4-NPT1/4 阳螺纹		H-液压
			FP4-NPT1/4 阴螺纹		
			FP8-NPT1/2 阴螺纹		

*非标准产品请联系我们。

Indicator
指示器

产品特点

- 316 不锈钢,Buna N 材料组件
- 适用介质为气动或液压

技术参数

- 最大承受压力：200psig（1.4Mpa）、10000psig（69Mpa）
- 适用温度 ：-20°F 至 250°F (-29°C 至 121°C)

指示器是一个带有红色/绿色指示标记的部件，常用于气压或液压系统，并带有弹簧复位功能，只能在两个位置上移动。 气压/液压状态指示器设计用于对特定控制回路内无压力或施加工作压力进行视觉验证。压力不足时，窗口中会显示红色；压力增加时，活塞的位置发生偏移时，则显示绿色

尺寸

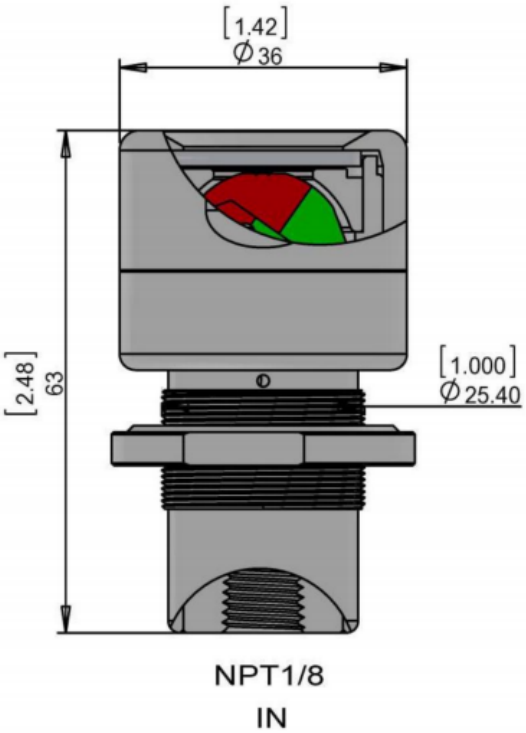

订货信息

ID-D2SSFP4P				
ID	10	SS	FP4	P
ID-Indicator 指示器	D2-200psig	SS-316	FP2-NPT1/8 阴螺纹	P-气动
	10-10000psig	S4-304	FP4-NPT1/4 阴螺纹	H-液压
			MP4-NPT1/4 阳螺纹	

*非标准产品请联系我们。